Yaşar®

RISIERA CHIAVI IN MANO

TURNKEY RICE MILL

IROM italia

IROM ITALIA s.r.l.

IMPORT - EXPORT
RICE MILLING MACHINERY - LABORATORY EQUIPMENT

Via Volturno, 80 - Fontana Bldg.
20861 Brugherio (MB) Italy
tel. 0039 039 87 86 73 fax 0039 039 88 48 28
info@iromitalia.com www.iromitalia.com

Yaşar®

MACCHINARI PER LA MACINAZIONE DEL RISO E DEL RISO

PADDY & RICE MILLING MACHINERY

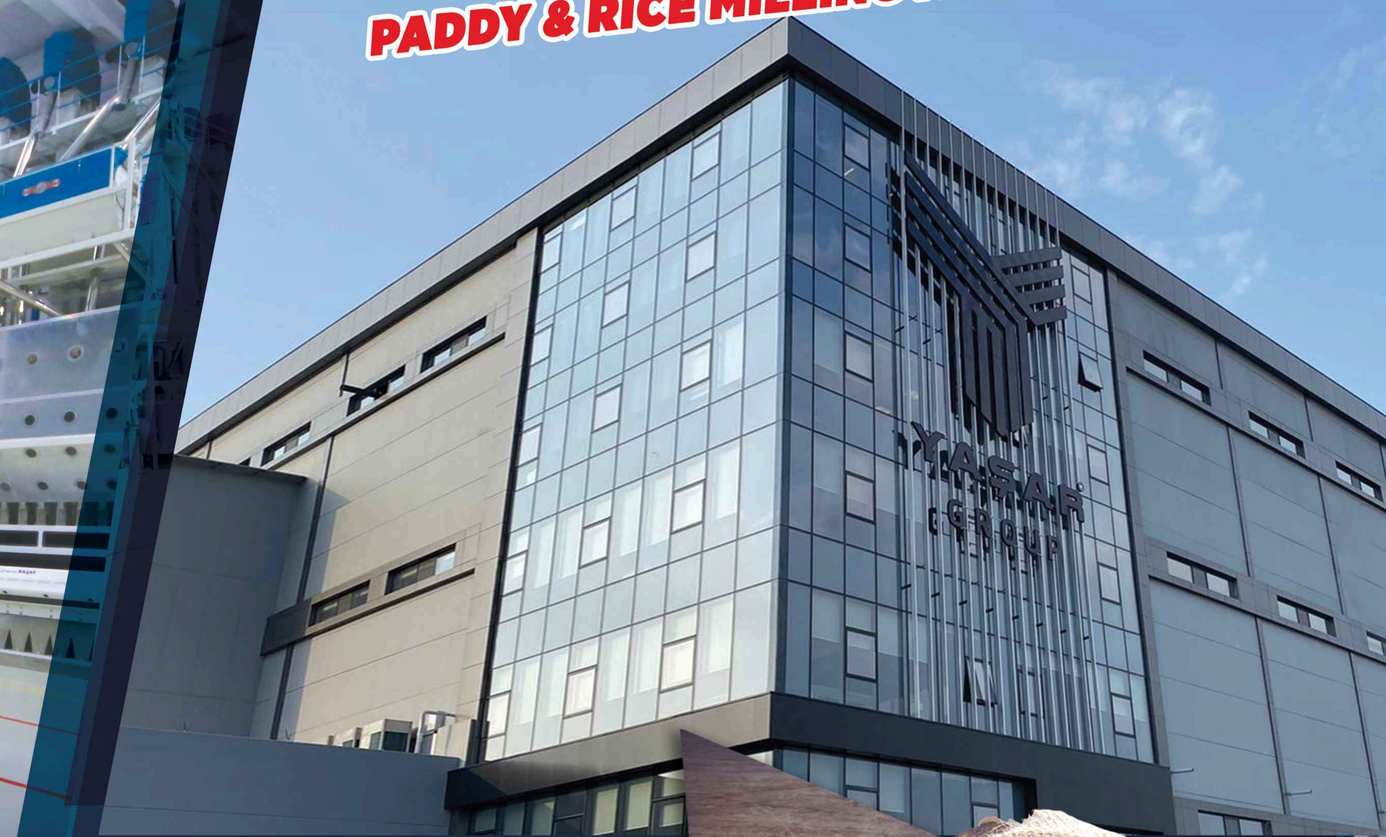

Ti Offriamo la Tecnologia

We Offer Technology To You

GRUPPO YAŞAR

Yaşar MAKİNE METAL SANAYİ VE TİCARET A.Ş.

YAŞAR MAKİNA SANAYİ & TİCARET LTD.ŞTİ.

YAŞAR A.Ş. Agro

Яшар Индастри

POLATCAN TURİZM SAN. VE TİC. LTD. ŞTİ

POLATCAN AKARYAKIT

POLATCAN OTEL KEŞAN

YAŞAR ENERJİ

POLATCAN OTEL LEVENT

YASAR MAQUINARIA DE LATINAMERICCA S.A.C

YASAR İNSAAT

YASAR GRAIN MILLING TECHNOLOGY CO. L.L.C DUBAI

PREFAZIONE / PREFACE

GRUPPO YASAR è stata fondata nel 1969, con la missione della politica intraprendente dei servizi nel settore manifatturiero.
YASAR GROUP ha un'area di produzione chiusa di 60.000 m² e un'area di produzione aperta di 90.000 m², lavorando con oltre 300 dipendenti esperti. Il GRUPPO YASAR è specializzato in macchinari per la macinazione del riso chiavi in mano, sistemi di parboiling chiavi in mano, silo e attrezzature in acciaio, macchinari per la lavorazione delle nocciole, attrezzature per veicoli, autobetoniere, essiccatori per cereali e attrezzature per il trasporto del grano.
Al giorno d'oggi YASAR GROUP è orgoglioso di diventare una delle principali società esportatrici dell'industria in via di sviluppo nella città di Samsun e nella regione del Mar Nero. La nostra azienda esporta le nostre macchine in Asia, Europa, America Latina, Medio Oriente, Stati Uniti e Africa. Siamo orgogliosi di esportare più di 75 paesi e lavorare più di 2000 clienti..

YASAR GROUP has been established in 1969 , with the mission of enterprising service policy in the manufacturing sector .
YASAR GROUP has a closed production area of 60.000 m² and open production area of 90.000 m², working with more than 300 experienced employees. YASAR GROUP is specialized on Turnkey Rice Milling Machinery , Turnkey Parboiling Systems, Steel Silo and Equipments, Hazelnut Processing Machinery , On-Vehicle Equipments, Truck Mixer, Grain Dryers and Grain Transportation Equipments.
Nowadays YASAR GROUP is proud of becoming one of the leading exporter company of the developing industry in Samsun city and Black Sea region. Our company exports our machines to Asia, Europe, Latin America, Middle East, USA and Africa countries. We are proud to export more than 75 countries and working more than 2000 customers.

info@yasarmakine.com.tr - www.yasargroup.com.tr

Yaşar®

INDICE/ INDEX

Pozzo di Aspirazione / Intake Pit 6

Pre-Detergente / Pre - Cleaner 8

Essiccatoio Per Cereali (Circolazione: Elevatore) / Grain Dryer (Circulation : Elevator) 10

Essiccatoio Per Cereali (Circaolazione: Spirale) / Grain Dryer (Circulation : Spiral) 12

Elevatore / Elevator 14

Trasportatore a Coclea / Screw Conveyor 16

Nastro Trasportatore / Conveyor Belt 18

Macchina per Test di Qualità / Paddy Quality Test Machine 20

Macchina di Prova Rotta del Riso / Rice Broken Test Machine 22

Pulitore di Riso / Paddy Cleaner 24

Despedrador / De-stoner 26

Aspiratore / Aspirator 28

Filtro a Getto / Jet Filter 30

Cyclone / Cyclone 32

Blocco d'Aria / Air Lock 34

Ciclone di Raccolta Della Polvere / Dust Collection Cyclone 36

Sbucciatore di Riso e Aspiratore / Paddy Husker And Aspirator 38

Separatore di Risone / Paddy Separator 40

Selezionatore di Spessore / Thickness Grader 42

Macchina per Oliare / Oiling Machine 44

Sbiancante Orizzontale / Horizontal Whitener 46

Sbiancante Verticale / Vertical Whitener 48

Yaşar®

Lucidatrice ad Aria / Air Polisher 50

Lucidatrice ad Acqua / Water Polisher 52

Plansichter per Riso / Rice Plansifter 54

Selezionatore di Lunghezza di Controllo / Control Length Grader 56

Classificatore di Lunghezza / Length Grader 58

Vibro Setaccio Antipolvere / Vibro Dust Sieve 60

Selezionatore di Colori / Color Sorter 62

Bunker di Stoccaggio del Riso / Rice Storage Bunker 64

Bunker di Imballaggio Manuale / Manual Packaging Bunker 66

Bunker Laterale del Prodotto / Side Product Bunker 68

Bunker dell'Alimentatore della Macchina / Machine Feeder Bunker 69

Stand e Bunker Selezionatore di Colori / Stand and Bunker for Color Sorter 70

Machina Automatic per l'imballaggio di Sacchetti Jumbo / Automatic Jumbo Bag Pack. Machine 72

Sistema Automatico di Miscelazione del Riso Controllato da Plc / Automatic Rice Mixing Sys. Contr. By Plc 74

Scala di Flusso / Flow Scale 76

Insaccatrice Automatica / Automatic Bagging Machine 78

Mulino a Martelli / Hammer Crusher Mill 80

Mulino a Martelli / Hammer Crusher Mill 82

Pezzi di Ricambio / Spare Parts 84

Pezzi di Ricambio / Spare Parts 86

Pozzo d'Ingresso

Intake Pit
Завальная яма
مدخل آلة الغربلة الأولية
Post Pit
Tolva de Recepcion
Tanque Interno

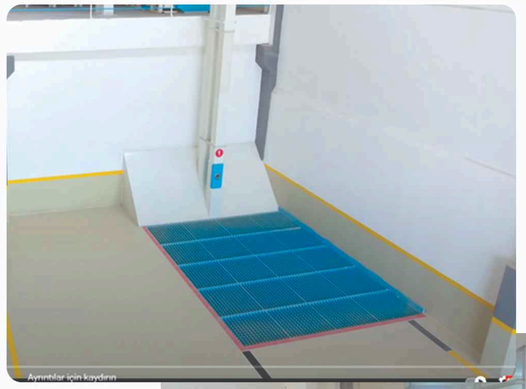

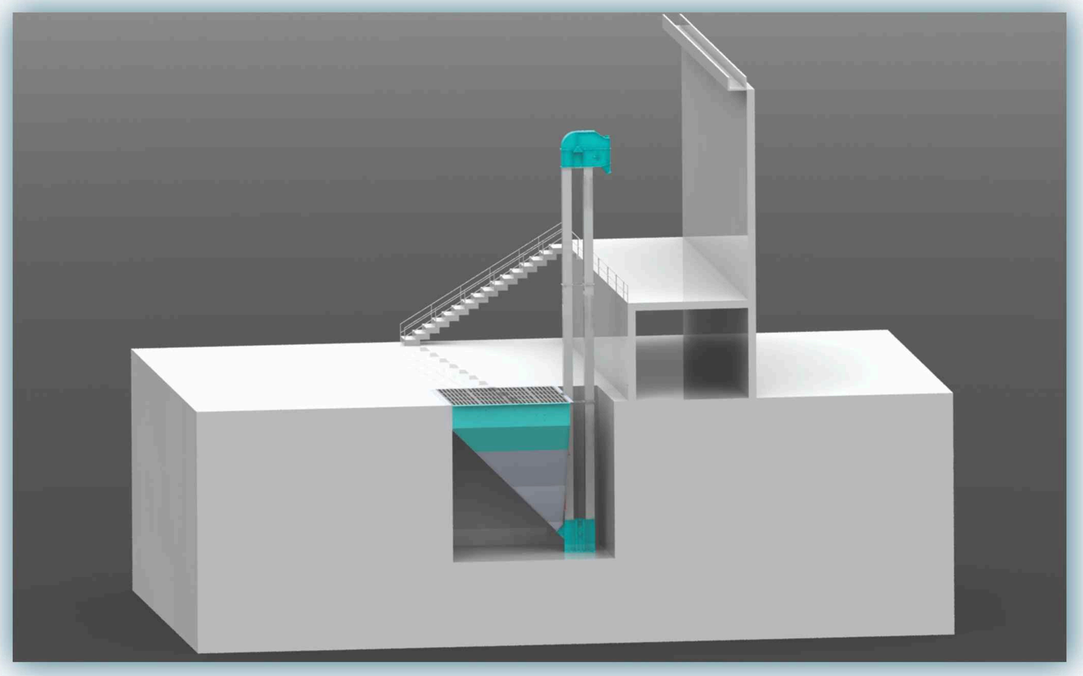

IT

USO PREVISTO

Viene utilizzato per trasportare il prodotto alle macchine o per essere lavorato o per essere immagazzinato.

CAMPI DI APPLICAZIONE

Viene generalmente utilizzato nei prodotti alimentari; viene prodotto di serie o su misura a seconda dell'area di utilizzo dell'impianto.

CARATTERISTICHE E VANTAGGI

- Il carrello elevatore o il camion possono passarci sopra.
- Costruzione aerodinamica e robusta
- Applicazioni speciali e design speciali
- Lunga vita
- Massima sicurezza

SPECIFICHE TECNICHE

- L'elevatore è realizzato di serie in base all'area di ingresso del prodotto.
- Un sistema di copertura regolabile viene utilizzato davanti all'elevatore per controllare la quantità di prodotto che vi viene immesso.
- La pompa di flusso del prodotto è realizzata con piastre da 2,5 – 3 o 4 mm.
- Le nervature della pompa di flusso del prodotto sono realizzate con materiali in acciaio a profilo 60x60x6 L, quindi sono montate sull'elevatore
- La pompa portata prodotto può essere grigliata con lama in ferro 15x50 mm o materiali Ø30 – Ø35 – Ø40 mm in passo 30 – 35 o 40 mm.
- La forza necessaria può essere fornita realizzando un solaio sotto la griglia con 140 – 160 – 200 N.P.U. Ferro

EN

INTENDED USE

It is used to transport the product to the machines or be processed or to be stored.

APPLICATION FIELDS

It is generally used in food products; it is manufactured as standard or custom according to the area of usage in the plant.

FEATURES & ADVANTAGES

- Forklift or truck can pass over it.
- Aerodynamic and strong construction
- Special applications and special designs
- Long life
- Maximum Security

TECHNICAL SPECIFICATIONS

- The elevator is made as standard according to the input area of the product.
- An adjustable cover system is used in front of the elevator to control the amount of product being inputted in it.
- The product flow pump is made of 2,5 – 3 or 4 mm plates.
- The product flow pump ribs are made of 60x60x6 L profile steel materials then is mounted on the elevator
- The product flow pump can be grid with 15x50 mm blade iron or Ø30 – Ø35 – Ø40 mm materials in 30 – 35 or 40 mm gaps.
- The necessary strength can be provided by creating a floor under the grid with 140 – 160 – 200 N.P.U. Iron

Pre-Detergente

Pre - Cleaner
Скальператор
آلة المنظف الأولي في الأرز
Pré-Nettoyage
Prelimpia de Humedo
Máquina de Pré-limpeza

DISEGNO TECNICO DELLA MACCHINA
MACHINE TECHNICAL DRAWING

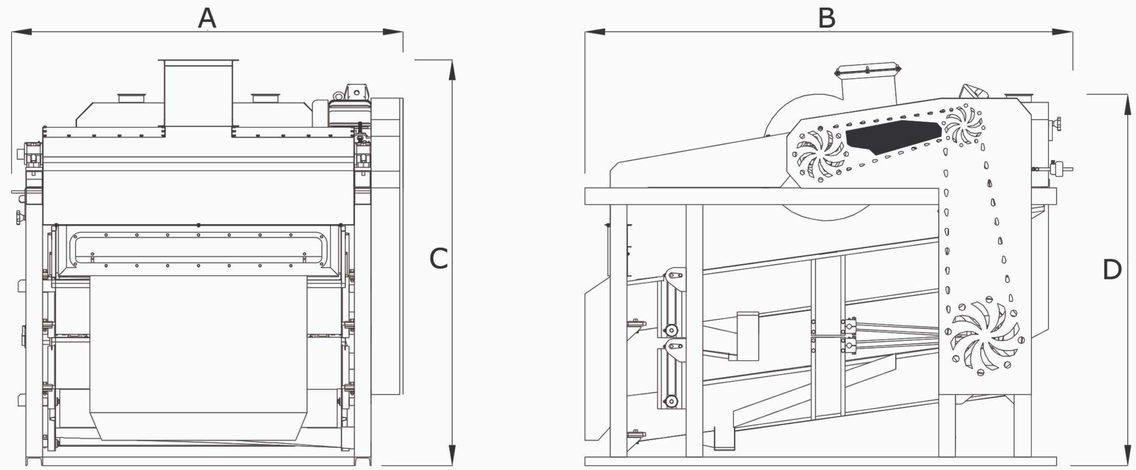

Codice Product Code	Specificaciones Técnicas Technical Specifications		Imensiones de la Máquina Machine Dimensions				Dimensioni della Scatola cm	Peso Weight Kg	Peso Lordo Gross Weight Kg
	Capacità Tonnellata / Ora	Motor / Motor	A mm	B mm	C mm	D mm			
CTM - 15	15	7,5 KW	2300	2800	2400	2200	280x230x260	1940	2060

IT

USO PREVISTO
Il prepulitore può essere utilizzato per risone, grano, orzo, ecc. È una macchina sviluppata per pulire i cereali prima dello stoccaggio e separarli da materiali estranei (paglia, immondizia, polvere, ecc.).

CAMPI DI APPLICAZIONE
Sebbene il prefiltro sia generalmente progettato per la risaia, i numeri dei crivelli possono essere modificati per lavorare grano, mais, segale, soia, avena, farro, miglio, ecc. Può essere utilizzato per la pulizia di molti tipi di prodotti a base di cereali.

CARATTERISTICHE E VANTAGGI
- Sistema di aspirazione interno per la massima pulizia
- Sistema interno autopulente per evitare l'intasamento del setacci
- Cambio del setaccio facile e veloce in base a diversi professionisti condotti
- Alta qualità
- Alte prestazioni
- Alta capacità
- Lunga vita
- Alta sensibilità
- Massima sicurezza
- Massima facilità d'uso
- Esigenze minime di manutenzione periodica
- Tempo minimo di sostituzione delle parti"

SPECIFICHE TECNICHE
- La costruzione della macchina è realizzata in una robusta struttura che viene saldata formando un telaio di profili quadrati.
- Fornisce una separazione stabile con il suo meccanismo di azionamento eccentrico.
- La macchina è realizzata su due piani.
- L'elevata capacità è stata ottenuta suddividendo l'ingresso del prodotto in piani.
- I setacci della macchina sono progettati per essere cambiati facilmente.
- Sulla macchina vengono posizionati setacci adatti al tipo di prodotto da pulire.
- Sulla macchina è presente un sistema di aspirazione interno ed ha la caratteristica di separare le sostanze leggere dal prodotto con condotto d'aria.
- La capacità della macchina varia a seconda del tipo di prodotto e del tasso di inquinamento, e la sua capacità media è di 15 ton/ora.
- Motore: 7,5 KW 1400 d / d Motore

EN

INTENDED USE
Pre-cleaner can be used for paddy, wheat, barley, etc. It is a machine developed for cleaning cereals before storage and separating them from foreign materials (straw, garbage, dust, etc.).

APPLICATION FIELDS
Although the pre-cleaner is generally designed for paddy, the sieve numbers can be changed to process wheat, corn, rye, soybean, oat, spelled wheat, millet, etc. It can be used for cleaning many kind of grain products.

FEATURES & ADVANTAGES
- Internal aspirator system for maximum cleaning
- Internal self-cleaning system to prevent the clogging of the sieves
- Fast and easy sieve changing according to different products
- High quality
- High performance
- High-Capacity
- Long life
- High Sensitivity
- Maximum Security
- Maximum Ease of Use
- Minimum Periodic Maintenance Needs
- Minimum Parts Replacement Time'

TECHNICAL SPECIFICATIONS
- The machine construction is manufactured in a sturdy structure that is welded by forming a frame from square profiles.
- It provides a stable separation with its eccentric drive mechanism.
- The machine is manufactured in two floors.
- High capacity has been achieved by dividing the product input into floors.
- Machine sieves are designed to be easily changed.
- Sieves suitable for the type of product to be cleaned are placed on the machine.
- There is an internal aspirator system on the machine and it has the feature of separating light substances from the product with air duct.
- The machine capacity varies depending on the type of product and the pollution rate, and its average capacity is 15 tons / hour.
- Motor: 7,5 KW 1400 d / d Motor

Essiccatoio per Cereali
Ascensore Circolante

Grain Dryer (Circulation : Elevator)

Зерносушилка (способ загрузки: нория)

مجفف الحبوب (تداول:

Séchoir à grains (Circulation: Ascenseur)

Secador de granos (Circulación: Elevador)

Secador de Grãos (Circulação: Elevador)

MODEL	HACİM m^3	KAPASİTE Ton		MOTOR GÜÇ DEĞERİ kw	UZUNLUK mm	GENİŞLİK mm	YÜKSEKLİK mm	YAKIT TİPİ	AĞIRLIK Ton
		MISIR	ÇELTİK						
MODEL	VOLUME m^3	CAPACITÀ Ton		ENERGIA kw	LUNGHEZZA mm	LARGHEZZA mm	ALTEZZA mm	CARBU-RANTE TIPO	PESO Ton
		MAIS	RISO						
YGDEC-1418	18	13	11	22,45	7600	2600	9500	Carbone	6,4
YGDED-1418	18	13	11	20,45	7600	2600	9500	Diesel	6,06
YGDEG-1418	18	13	11	20,45	7600	2600	9500	Gas	5,84
YGDEH-1418	18	13	11	22,55	7600	2600	9500	Guscio	7,98
YGDEC-2533	33	23	21	32,95	7500	3160	11000	Carbone	10,2
YGDED-2533	33	23	21	31,70	7500	3160	11000	Diesel	8,8
YGDEG-2533	33	23	21	31,70	7500	3160	11000	Gas	8,5
YGDEH-2533	33	23	21	33,05	7500	3160	11000	Guscio	10,96
YGDEC-4055	55	40	35	43,95	9900	3900	12000	Carbone	12,2
YGDED-4055	55	40	35	42,70	9900	3900	12000	Diesel	11
YGDEG-4055	55	40	35	42,70	9900	3900	12000	Gas	10,8
YGDEH-4055	55	40	35	44,05	9900	3900	12000	Guscio	12,6

IT

CARATTERISTICHE GENERALI

• Gli essiccatoi per cereali sono prodotti con una capacità di 18-33-55 m^3
• È possibile lavorare con tutti i tipi di prodotti come il risone, i semi oleosi (olio di semi di girasole, di soia, di colza), i legumi di cereali, ecc.
• Le macchine per l'essiccazione del grano YAŞAR MAKİNE sono progettate per servire diversi tipi di prodotti in diverse condizioni climatiche in tutto il mondo.
• Il fabbisogno termico può essere fornito da carbone, pula di riso, gasolio o GPL.
• Le asciugatrici sono azionate da un motore elettrico.
• Le macchine sono robuste, montate su un solido telaio, fissato con l'ausilio di piedini di regolazione del livello del pistone.
• Le superfici esterne dell'essiccatore per cereali sono realizzate interamente in lamiera forata di acciaio inossidabile, le unità sono state aumentate con la durata della costruzione del telaio in acciaio.
• Le asciugatrici sono facili da usare e convenienti, la macchina richiede una manutenzione minima.
• YASAR MAKİNE GRAIN ESSICCATRICI offre la soluzione ideale per ogni tipo di esigenza di essiccazione.
• Una delle straordinarie innovazioni del sistema è la camera di combustione del combustibile solido ridisegnata oltre all'uso della nuova tecnologia dei ventilatori.
• Le caratteristiche più evidenti, maggiore efficienza, funzionamento silenzioso, bassa potenza e basso fabbisogno di car-

YASAR MACHINERY MACCHINE PER L'ESSICCAZIONE DEL GRANO (Standard) sono forniti molti vantaggi rispetto agli essiccatori

• Per ottenere una migliore circolazione dell'aria, il gruppo motoventilante ad alta portata assorbe l'aria dal camino del gruppo combustibile invece che dall'atmosfera diretta, quindi ne genera una maggiore. Di conseguenza viene consumato meno carburante.
• Il ventilatore ad alta capacità fornisce un bruciatore più alto con il flusso d'aria controllato automaticamente.
• L'uscita della cenere in caldaia avviene automaticamente nelle macchine funzionanti con impianto a combustibile Solido.
• Il sistema di alimentazione del prodotto è costituito da due pezzi, quindi il sistema di trasmissione in angoli diversi dall'elica centrale è mobile indipendentemente l'uno dall'altro.
• Le macchine sono dotate di sistemi automatici di misurazione della temperatura.
• Una delle straordinarie caratteristiche della macchina, il sistema di azionamento è strutturato in modo semplice. (Non è necessario un lungo cinghie di trasmissione)
• Il sistema è azionato da un motore elettrico, che ha un funzionamento silenzioso e caratteristiche di bassa potenza.
• Le superfici esterne del silo hanno una caratteristica telescopica (le parti superiori possono scorrere nelle parti sottostanti) offrono comodità durante la stazione di trasporto allo scarico pieghevole.

EN

GENERAL FEATURES

• Grain Dryers are prodwced with a capacity of 18-33-55 m^3
• İt is passible to work with au kinds of products such as paddy,oil serds (sanflower oil,soybean,rapesced),cereals pulsesetc.
• YAŞAR MAKİNE Grain Drying Machines are designed to serve different types of products in different climatic conditions around the world.
• The heat requirement can be supplied by coal, paddy husk, diesel or LPG.
• Drying Machines are powered by an electric motor.
• Machines are heavy duty, mounted on a solid frame, fixed with the help of ram level adjustment feet.
• Grain Dryer outer surfaces are made entirely of stainless - steel perforated sheet metal, the units have been increased with the durability of steel frame construction.
• Drying machines are easy to use and affordable, the machine requires minimum maintenance.
• YASAR MAKİNE GRAIN DRYING MACHINES offers the ideal solution to ale kind of need for drying.
• One of the outstanding innovations of the system is the redesigned solid fuel combustion chamber besides of the use of new fan technology.
• The most noticeable features, increased efficiency, quiet operation, low power a low fuel requirement.

YASAR MACHINERY GRAIN DRYING MACHINES (Standard) are provided many advantages compared to dryers

• To obtain better air circulation, the high-capacity fan unit absorbs the air from the fuel unit chimney instead of the direct atmosphere so, it generates a higher it. Less fuel is used as a result.
• The high-capacity fan provides a higher burner with the automatic controlled air flow.
• The ash exit in the boiler is done automatically in the machines working on the Solid fuel system.
• Product feeding system consists of two-pieces, so the transmission system in different angles from the central helix is being movable independently of one another.
• Machine are equipped with automatic temperature gauge systems.
• One of the outstanding features of the machine, the drive system is simple structured. (Do not need a long drive belts)
• The system is driven by an electric motor, that has quiet operation and low power features.
• The external surfaces of the silo have a telescopic feature (the upper parts can slide into below parts) provide convenience during transport station to the folding discharge.

Drying - Asciugatura

Essiccatoio per Cereali

Circolazione: a Spirale

Grain Dryer (Circulation : Spiral)

Зерносушилка (способ загрузки: шнек)

مجفف الحبوب (الدوران:

Séchoir à Grains (Circulation: Spirale)

Secador De Granos (Circulación: Espiral)

Secador de Grãos (circulação: espiral)

MODEL	HACİM m^3	KAPASİTE Ton		MOTOR GÜÇ DEĞERİ kw	UZUNLUK mm	GENİŞLİK mm	YÜKSEKLİK mm	YAKIT TİPİ	AĞIRLIK Ton
		MISIR	ÇELTİK						

MODEL	VOLUME m^3	CAPACITÀ Ton		ENERGIA kw	LUNGHEZZA mm	LARGHEZZA mm	ALTEZZA mm	CARBURANTE TIPO	PESO Ton
		MAIS	RISO						
YGDSC-1418	18	13	11	33,15	8870	2600	8160	Carbone	7,2
YGDSD-1418	18	13	11	31,15	8870	2600	8160	Diesel	6,86
YGDSG-1418	18	13	11	31,15	8870	2600	8160	Gas	6,64
YGDSH-1418	18	13	11	33,25	8870	2600	8160	Guscio	8,78
YGDSC-2533	33	23	21	50,55	10800	3160	9540	Carbone	11
YGDSD-2533	33	23	21	49,30	10800	3160	9540	Diesel	9,6
YGDSG-2533	33	23	21	49,30	10800	3160	9540	Gas	9,3
YGDSH-2533	33	23	21	50,65	10800	3160	9540	Guscio	11,76
YGDSC-4055	55	40	35	73,05	11240	3900	9770	Carbone	13
YGDSD-4055	55	40	35	71,80	11240	3900	9770	Diesel	11,8
YGDSG-4055	55	40	35	71,80	11240	3900	9770	Gas	11,6
YGDSH-4055	55	40	35	73,15	11240	3900	9770	Guscio	13,4

IT

CARATTERISTICHE GENERALI

• Gli essiccatoi per cereali sono prodotti con una capacità di 18-33-55 m^3
• È possibile lavorare con tutti i tipi di prodotti come il risone, i semi oleosi (olio di semi di girasole, di soia, di colza), i legumi di cereali, ecc.
• Le macchine per l'essiccazione del grano YAŞAR MAKİNE sono progettate per servire diversi tipi di prodotti in diverse condizioni climatiche in tutto il mondo.
• Il fabbisogno termico può essere fornito da carbone, pula di riso, gasolio o GPL.
• Le asciugatrici sono azionate da un motore elettrico.
• Le macchine sono robuste, montate su un solido telaio, fissato con l'ausilio di piedini di regolazione del livello del pistone.
• Le superfici esterne dell'essiccatore per cereali sono realizzate interamente in lamiera forata di acciaio inossidabile, le unità sono state aumentate con la durata della costruzione del telaio in acciaio.
• Le asciugatrici sono facili da usare e convenienti, la macchina richiede una manutenzione minima.
• YASAR MAKİNE GRAIN ESSICCATRICI offre la soluzione ideale per ogni tipo di esigenza di essiccazione.
• Una delle straordinarie innovazioni del sistema è la camera di combustione del combustibile solido ridisegnata oltre all'uso della nuova tecnologia dei ventilatori.
• Le caratteristiche più evidenti, maggiore efficienza, funzionamento silenzioso, bassa potenza e basso fabbisogno di car-

YASAR MACHINERY MACCHINE PER L'ESSICCAZIONE DEL GRANO (Standard) sono forniti molti vantaggi rispetto agli essiccatori

• Per ottenere una migliore circolazione dell'aria, il gruppo motoventilante ad alta portata assorbe l'aria dal camino del gruppo combustibile invece che dall'atmosfera diretta, quindi ne genera una maggiore. Di conseguenza viene consumato meno carburante.
• Il ventilatore ad alta capacità fornisce un bruciatore più alto con il flusso d'aria controllato automaticamente.
• L'uscita della cenere in caldaia avviene automaticamente nelle macchine funzionanti con impianto a combustibile Solido.
• Il sistema di alimentazione del prodotto è costituito da due pezzi, quindi il sistema di trasmissione in angoli diversi dall'elica centrale è mobile indipendentemente l'uno dall'altro.
• Le macchine sono dotate di sistemi automatici di misurazione della temperatura.
• Una delle straordinarie caratteristiche della macchina, il sistema di azionamento è strutturato in modo semplice. (Non è necessario un lungo cinghie di trasmissione)
• Il sistema è azionato da un motore elettrico, che ha un funzionamento silenzioso e caratteristiche di bassa potenza.
• Le superfici esterne del silo hanno una caratteristica telescopica (le parti superiori possono scorrere nelle parti sottostanti) offrono comodità durante la stazione di trasporto allo scarico pieghevole.

EN

GENERAL FEATURES

• Grain Dryers are prodwced with a capacity of 18-33-55 m^3
• İt is passible to work with au kinds of products such as paddy,oil serds (sanflower oil,soybean,rapesced),cereals pulsesetc.
• YAŞAR MAKİNE Grain Drying Machines are designed to serve different types of products in different climatic conditions around the world.
• The heat requirement can be supplied by coal, paddy husk, diesel or LPG.
• Drying Machines are powered by an electric motor.
• Machines are heavy duty, mounted on a solid frame, fixed with the help of ram level adjustment feet.
• Grain Dryer outer surfaces are made entirely of stainless - steel perforated sheet metal, the units have been increased with the durability of steel frame construction.
• Drying machines are easy to use and affordable, the machine requires minimum maintenance.
• YASAR MAKİNE GRAIN DRYING MACHINES offers the ideal solution to ale kind of need for drying.
• One of the outstanding innovations of the system is the redesigned solid fuel combustion chamber besides of the use of new fan technology.
• The most noticeable features, increased efficiency, quiet operation, low power a low fuel requirement.

YASAR MACHINERY GRAIN DRYING MACHINES (Standard) are provided many advantages compared to dryers

• To obtain better air circulation, the high-capacity fan unit absorbs the air from the fuel unit chimney instead of the direct atmosphere so, it generates a higher it. Less fuel is used as a result.
• The high-capacity fan provides a higher burner with the automatic controlled air flow.
• The ash exit in the boiler is done automatically in the machines working on the Solid fuel system.
• Product feeding system consists of two-pieces, so the transmission system in different angles from the central helix is being movable independently of one another.
• Machine are equipped with automatic temperature gauge systems.
• One of the outstanding features of the machine, the drive system is simple structured. (Do not need a long drive belts)
• The system is driven by an electric motor, that has quiet operation and low power features.
• The external surfaces of the silo have a telescopic feature (the upper parts can slide into below parts) provide convenience during transport station to the folding discharge.

ELEVATORE

Elevator
Нория
مصعد لنقل الحبوب
Elevateur A Gobelet
Elevador
Elevador

IT

USO PREVISTO
L'elevatore a tazze viene utilizzato per la movimentazione verticale di prodotti granulosi. Grazie alla sua efficienza e alle dimensioni ridotte Se necessario, preferito nel trasporto di materiali sfusi granulari fino a 50 mm di dimensione.

CAMPI DI APPLICAZIONE
L'elevatore a tazze viene utilizzato per trasportare prodotti come risone, grano, mais, noci, semi, fertilizzanti e altro materiale granulare negli impianti di lavorazione. La macchina non occupa molto spazio nello stabilimento e può essere prodotta opzionalmente in tonnellaggio e altezza desiderabili. Secchio e cintura sono determinati in base all'uso. Le benne sono realizzate in lamiera, acciaio inossidabile e plastica.

CARATTERISTICHE E VANTAGGI
- Basso consumo energetico con alta efficienza
- Manutenzione facile e minima
- Facili punti di accesso per la pulizia
- Durabilità e longevità
- Funzionamento senza problemi
- Piccola area di installazione

SPECIFICHE TECNICHE
- La testata superiore dell'ascensore è realizzata per essere rimovibile. Se necessario, l'intestazione superiore ha una caratteristica staccabile in due.
- I collegamenti sono realizzati come bulloni.
- I tubi per ascensori sono prodotti come fogli di stampa stampati.
- La lunghezza massima del tubo dell'ascensore è di 3 metri.
- Uno dei tubi è rimovibile per collegare il secchio.
- Sulla puleggia vengono fabbricati set speciali per evitare che la cinghia scivoli sulla puleggia
- C'è un coperchio superiore e inferiore che offre una facile pulizia e una facile manutenzione.
- C'è un portello per la pulizia della polvere sugli elevatori superiore e inferiore per garantire l'aspirazione della polvere.
- Una copertura in vetro viene utilizzata a una distanza di osservazione adeguata per monitorare il funzionamento dell'ascensore.
- Nell'ascensore viene utilizzata una cintura di gomma nera resistente o una cintura di nylon bianca.
- Secchi in acciaio, acciaio inossidabile e plastica possono essere utilizzati per il trasporto.
- Il tamburo di azionamento è realizzato in ghisa.
- Il collegamento dell'azionamento del tamburo dell'ingranaggio è realizzato con la stella di accoppiamento.
- C'è un sistema di tensionamento della cinghia sull'elevatore inferiore
- Gli alberi del tamburo sono fissati con cuscinetti.
- Motore: varia a seconda del tonnellaggio dell'elevatore, del prodotto trasportato e della lunghezza dell'elevatore.

DISEGNO TECNICO DELLA MACCHINA
MACHINE TECHNICAL DRAWING

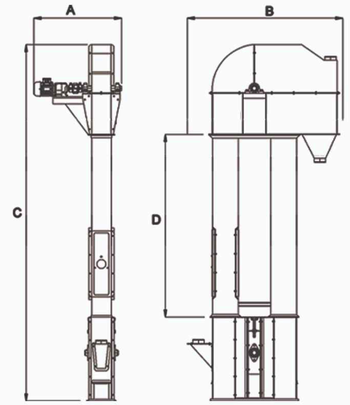

Codice Prodotto Product Code	Secchio Bucket mm	Cintura Belt mm	Motor Kw	Velocità Rpm	Dimensioni Macchina Machine Dimensions			Capacità Tonnellate/Ora Capacity Ton/Hour	Peso Kg Weight Kg
					L mm	W mm	H mm		
VBE- 140	140	160	0,75	80	Variabile Variable			2	Variabile Variable
VBE- 160	160	180	1,1	80				5	
VBE- 180	180	200	1,1	80				8	
VBE- 200	200	220	1,1	80				10	
VBE- 220	220	250	2,2	80				15	
VBE- 240	240	270	3~4	100				20	
VBE- 260	260	300	5,5	120				25	
VBE- 280	280	350	7,5	120				30	
VBE- 300	300	400	11	120				40	

EN

INTENDED USE
The bucket elevator is used for vertically moving graing products. Due to its efficiency and small size If it is needed, preferred in transporting granular bulk materials up to 50mm in size.

APPLICATION FIELDS
The bucket elevator is used to transport products like paddy, wheat, corn, nuts, seed, fertilizers, and other grain material in processing plants. The machine does not take up much space in the plant and my optionally be produced in desirable tonnage and height. Bucket and belt are determined depending on the use. Buckets are manufactured of sheet, stainless steel and plastic.

FEATURES & ADVANTAGES
- Low power consumption with high efficiency
- Easy and minimum maintenance
- Easy access points for cleaning
- Durability and longevity
- Trouble-free operation
- Small installation area

TECHNICAL SPECIFICATIONS
- The elevator's top header is constructed to be removable. If need be, the top header has a detachable into two feature.
- The connections are made as bolts.
- Elevator pipes are manufactured as printed press sheet.
- The maximum length of the elevator pipe is 3 meters long.
- One of the pipes is removable to connect the bucket.
- Specially sets are manufactured on the pulley to prevent the belt from sliding on the pulley
- There is an upper and lower lid that provides easy cleaning and easy maintenance.
- There is dust cleaning hatch on the upper and lower elevators to ensure the suction of the dust.
- A glass cover is used at a suitable observation distance to monitor the operation of the elevator.
- A durable black rubber belt or white nylon belt is used in the elevator.
- Steel, stainless steel and plastic buckets can be used in transport.
- Driving drum is manufactured from cast iron.
- Gear drum drive connection is made with the coupling star.
- There is a belt tensioning system on the lower elevator
- Drum shafts are fixed with bearings.
- Engine: Varies according to elevator tonnage, handed product and length of the elevator.

Trasportatore a Coclea

Screw Conveyor
U-образный транспортёр
حلزون ناقل U
Convoyeur A Vıs
Sinfín Tipo U
Rosca Transportadora

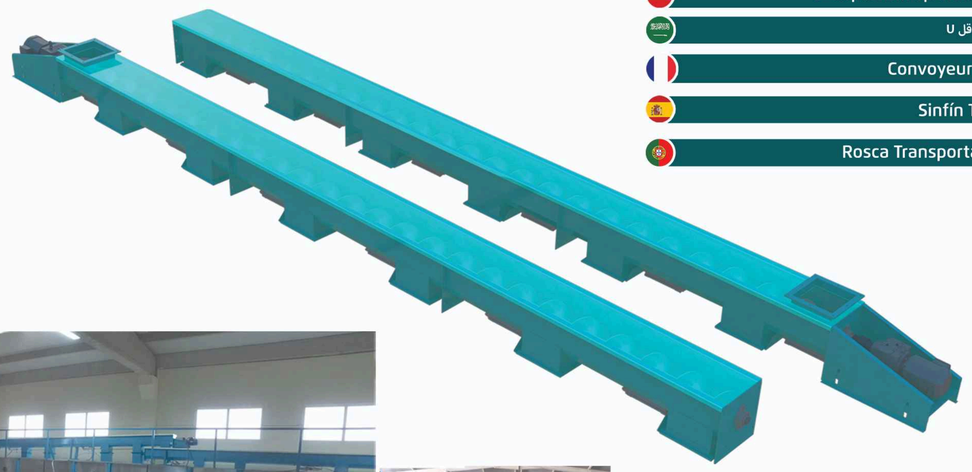

DISEGNO TECNICO DELLA MACCHINA
MACHINE TECHNICAL DRAWING

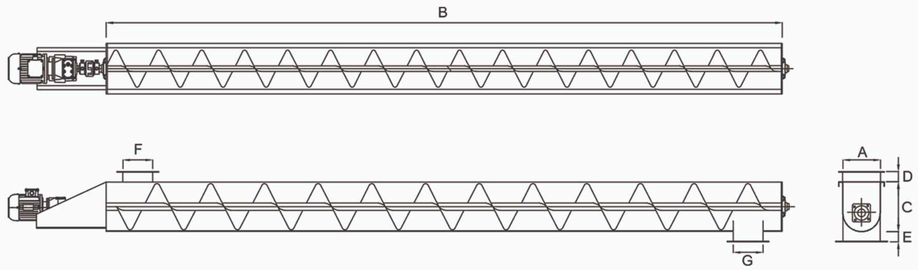

Codice Prodotto Product Code	Capacità Tonnellate/Ora Capacity Ton/Hour	Dimensioni Macchina Machine Dimensions						
		A mm	B mm	C mm	D mm	E mm	F mm	G mm
SC - 145	5	160	Opzionale Optional	235	80	80	150	160
SC - 200	15	240	Opzionale Optional	285	100	100	200	200
SC - 250	20	300	Opzionale Optional	300	100	100	250	250
SC - 300	30	400	Opzionale Optional	400	100	100	300	300

IT

USO PREVISTO
Progettato per trasportare prodotti in orizzontale e angoli limitati in tutti i settori, polvere piena con bassa adesione, materie prime granulose e prodotti finiti.

CAMPI DI APPLICAZIONE
Viene utilizzato negli impianti di lavorazione del risone e del riso per il trasporto di risone, riso, sottoprodotti o prodotti di scarto. Tuttavia le spirali possono essere utilizzate anche per il trasporto di alimenti, farine, semole negli stabilimenti alimentari e cemento, prodotti chimici, legno, calcare, sale e altri prodotti trasportabili.

CARATTERISTICHE E VANTAGGI
- Pressa piegatura costruzione robusta
- Ricambi standard
- Disegni speciali (disponibili su richiesta)
- Elica a passo variabile (opzionale)
- Le bocche di scarico meccaniche o pneumatiche
- Coperchio di ispezione e manutenzione
- Lunga vita
- Massima sicurezza
- Massima facilità d'uso
- Esigenze minime di manutenzione periodica
- Tempo minimo di sostituzione delle parti
- Consumo energetico minimo
- Volume minimo

SPECIFICHE TECNICHE
- Il supporto a spirale è composto da due parti. Queste parti consentono un trasporto appropriato del prodotto nella sua forma a U e in base al movimento e alla rotazione del contenitore del prodotto. Questa struttura protegge anche il sistema di azionamento. Lo spessore del materiale è di 2 mm.
- I vettori a spirale sono montati su tubi a parete con la scala appropriata in base all'uso previsto.
- Lo spessore del materiale della vite è di 4,0 mm. poiché è prodotto con il metodo della filatura, l'esterno scende fino a 2,0 mm
- È dotato di un robusto sistema di cuscinetti.
- Il trasportatore a spirale è dotato di sicurezza di alto livello. Il coperchio con sensore di troppopieno e sensore di rotazione garantisce la massima sicurezza
- Le lame a spirale sono realizzate con materiali trafilati a freddo di diametro adeguato in base alla capacità.
- La spirale è fissata con un cuscinetto a cinghia dove richiesto.
- Il materiale in fogli utilizzato è normalmente costituito da fogli da 2-2,5 mm. I materiali galvanizzati neri, 430 o 304 cromati possono essere tagliati al laser e utilizzati per la produzione in base alle esigenze.
- Un giunto viene utilizzato come treno di potenza tra il motoriduttore e la spirale.
- Il giunto utilizzato è elastico e conferisce flessibilità al motore.

EN

INTENDED USE
It designed to transport products horizontally and limited angles in all industries, full dust with low adhesion, grain raw materials and finished products.

APPLICATION FIELDS
It is used in paddy and rice processing plants to transport paddy, rice, by-products or waste products. However spirals can also be used to transport food, flour, semolina in food factories and cement, chemicals, wood, limestone, salt and other transportable products.

FEATURES & ADVANTAGES
- Press bending strong construction
- Standard spare parts
- Special designs (available upon request)
- Variable pitch helix (optional)
- The mechanical or pneumatic discharge ports
- Inspection and maintenance cover
- Long life
- Maximum Security
- Maximum Ease of Use
- Minimum Periodic Maintenance Needs
- Minimum Parts Replacement Time
- Minimum Energy Consumption
- Minimum Volume

TECHNICAL SPECIFICATIONS
- Spiral carrier is made out of two parts. These parts allow appropriate transport of the product in its U form and according to the product's container's movement and rotation. This structure also shelters the drive system. Material thickness is 2mm.
- Spiral carriers are mounted to wall pipes with the appropriate scale according to the intended use.
- Screw material thickness is 4,0mm. because it is produced by spinning method the outside falls as far as 2,0mm
- It is equipped with a strong bearing system.
- The spiral carrier is equipped with high-level security. The cover with an overflow sensor and rotation sensor provide maximum security
- Spiral blades are manufactured from cold drawn materials in appropriate diameter in accordance with capacity.
- Spiral is secured with a strap bearing where required. The used sheet material standardly made of 2-2,5mm sheet.
- Black galvanize, 430 or 304 chrome materials can be laser cut and used to manufacture according to requirement.
- A coupling is used as a power train between the geared motor and spiral.
- The used coupling is elastic and gives flexibility to the motor.

Nastro Trasportatore

Conveyor Belt
Конвейерная лента
حزام ناقل
Convoyeur Bande
Faja Transportadora
Esteira Transportadora

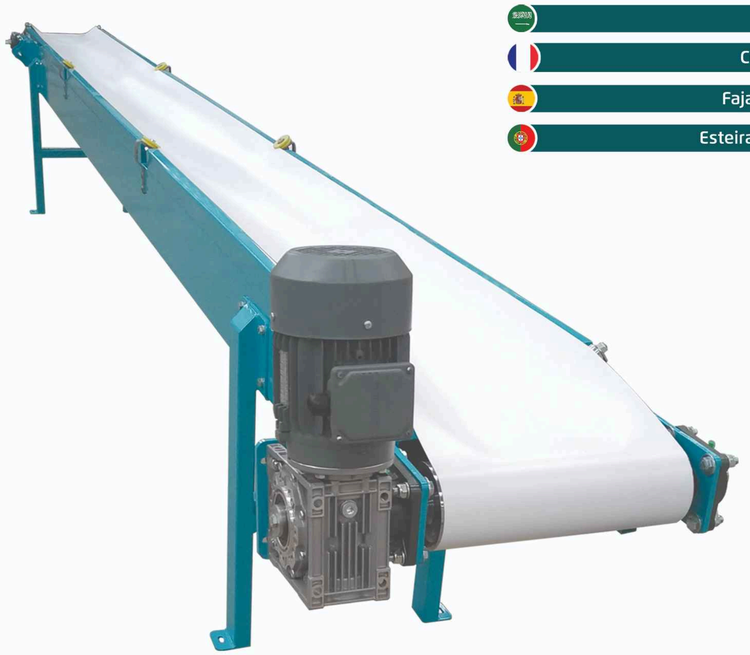

DISEGNO TECNICO DELLA MACCHINA

MACHINE TECHNICAL DRAWING

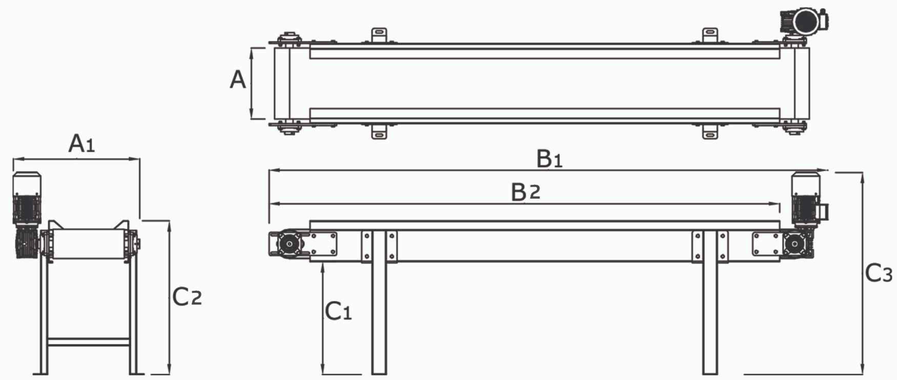

Codice Prodotto Product Code	Capacità Tonnellate/Ora Capacity Ton/Hour	Dimensioni Macchina Machine Dimensions						
		A1 mm	A2 mm	B1 mm	B2 mm	C1 mm	C2 mm	C3 mm
CLB - 400	10	400	720	Opzionale Optional	Opzionale Optional	635	865	1115
CLB - 600	20	600	920	Opzionale Optional	Opzionale Optional	635	865	1115

IT

USO PREVISTO

I nastri trasportatori vengono utilizzati per garantire il movimento orizzontale del prodotto lungo la linea di produzione negli impianti di trasformazione alimentare.

CAMPI DI APPLICAZIONE

L'uso di nastri trasportatori è comunemente visto nel trasporto di prodotti alimentari. Grazie alla superficie liscia e pulibile è utilizzato dove viene utilizzato in aree che entrano in contatto con il cibo. Può essere realizzato profilo o fianco a seconda dell'area di applicazione.

CARATTERISTICHE E VANTAGGI

- Costruzione robusta con torsione della pressa
- Ricambi standard
- Realizzati per applicazioni speciali e design personalizzato e opportunità di approvvigionamento
- Strutture superficiali variabili (opzionale)
- Alta qualità
- Alte prestazioni
- Lunga vita
- Massima Igiene
- Massima sicurezza
- Massima facilità d'uso
- Esigenze minime di manutenzione periodica
- Tempo minimo di sostituzione delle parti
- Consumo energetico minimo
- Volume minimo

SPECIFICHE TECNICHE

- I trasportatori sono di robusta costruzione pressopiegata.
- Il telaio del nastro trasportatore è realizzato in acciaio dolce, a seconda delle necessità può essere realizzato in acciaio inossidabile.
- Di serie viene utilizzata una cinghia larga 400 mm. (Facoltativamente può essere reso più largo o più sottile)
- Di serie viene utilizzato un nastro a superficie liscia in poliuretano. Possono essere utilizzati nastri in PVC, gomma e testurizzati a seconda dell'area di applicazione.
- Il sistema di azionamento del trasportatore utilizza un motoriduttore, una cinghia o una catena viene utilizzata come apparato propulsore
- Il sistema di pulegge Rover viene utilizzato sul bordo della cinghia per evitare scivolamenti.
- La puleggia motrice e folle standard sono Ø160 mm ma possono subire variazioni in base alla larghezza della cinghia
- I piedi del nastro trasportatore sono fissi e sono realizzati all'altezza desiderata.
- La potenza del motore varia a seconda della lunghezza e della larghezza del nastro.

EN

INTENDED USE

Conveyor belts are used to ensure horizontal movement of the product along the production line in food processing plants.

APPLICATION FIELDS

The use of conveyor belts is commonly seen in food product transport. Due to the smooth and cleanable surface it used where it is used in areas which make contact with the food. It can be made profile or sidewall according on the area of application.

FEATURES & ADVANTAGES

- Press twisting strong construction
- Standard spare parts
- manufactured for special applications and custom design and procurement opportunities
- Variable surface structures (optional)
- High quality
- High performance
- Long life
- Maximum Hygiene
- Maximum Security
- Maximum Ease of Use
- Minimum Periodic Maintenance Needs
- Minimum Parts Replacement Time
- Minimum Energy Consumption
- Minimum Volume

TECHNICAL SPECIFICATIONS

- The conveyors are of press bending strong construction.
- Conveyor belt chassis is manufactured from mild steel, according to need it can be manufactured from stainless steel.
- 400 mm wide belt is used as standard. (Optionally it can be made wider or thinner)
- Polyurethane smooth surface belt is used as standard. PVC, rubber and textured belts can be used according to area of application.
- The conveyor drive system uses a geared motor, either a belt or chain is used as the power train
- Rover pulley system is used on the edge of the belt to prevent slipping.
- Standard drive and idler pulley are Ø160 mm but can show change according to the width of the belt
- The conveyor belt feet are stationary, and are made at desired height.
- Engine power varies according to the length and width of the belt.

Macchina per Test di Qualità della Risaia

Paddy Quality Test Machine

Лабораторная установка для риса сырца

آلة اختبار جودة الأرز

Machine D'essai De Qualité De Paddy

Laboratorio

Máquina de Controlo de Qualidade do Arroz

IT

USO PREVISTO

Le macchine per il test del risone sono progettate per fornire risultati rapidi e accurati sull'efficienza del prodotto del risone.

CAMPI DI APPLICAZIONE

Questa macchina è realizzata per soddisfare i requisiti degli impianti di lavorazione del riso, dei laboratori di analisi degli alimenti, degli istituti di ricerca e sviluppo dei prodotti e degli istituti educativi.

CARATTERISTICHE E VANTAGGI

- Design compatto (l'intero processo è in una singola unità)
- Uscita riso, rotto, polvere, forfora può essere visto separatamente.
- Manutenzione minima
- Alta efficienza
- Funzionamento silenzioso e regolare,
- Stessa altezza della struttura

SPECIFICHE TECNICHE

- La macchina può eseguire il test di efficienza con 100 grammi di risone.
- La trasmissione stabile del risone alla macchina è assicurata da una scanalatura vibrante.
- Il sistema di pelatura è realizzato con rulli in poliuretano.
- Sulla macchina sono presenti 2 diversi relè orari programmabili. Uno è per il pelapatate e la lucidatrice e l'altro è per il processo di separazione rotto.
- C'è un sistema di sbiancamento e lucidatura della pietra nella macchina.
- E' presente un sistema frenante per consentire la regolazione del grado di bianco della risaia.
- La macchina è dotata di contenitori di raccolta differenziata per crusca fine, crusca grossa e prodotti di risone.
- C'è un sistema di aspirazione assorbente che separa il riso lucidato e la lolla di risone dalla crusca al suo interno.
- C'è un sistema frenante in poliuretano regolabile per la lucidatura
- La potenza di aspirazione del sistema di aspirazione è regolabile
- Nella macchina è presente un tamburo di separazione rotto interno.
- Il sistema a ciclone filtrante offre un ambiente di lavoro privo di polvere
- Funziona con motore monofase 220 V 0,75 kW.

DISEGNO TECNICO DELLA MACCHINA

MACHINE TECHNICAL DRAWING

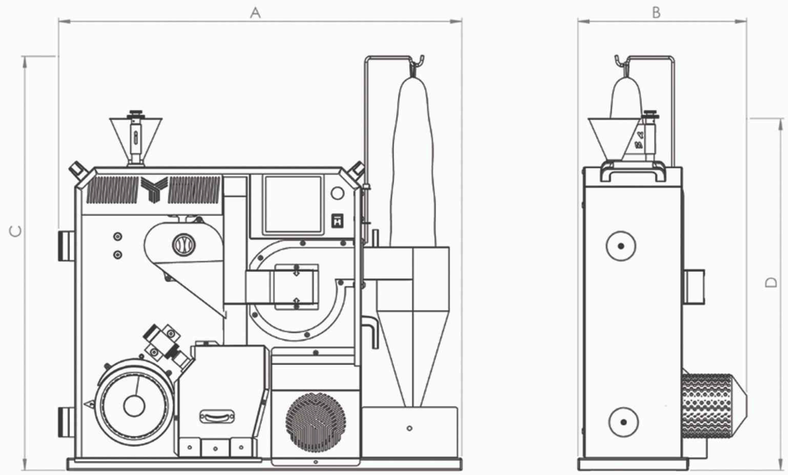

Codice Prodotto Product Code	Specifiche Tecniche Technical Specifications		Dimensioni Macchina Machine Dimensions				Dimensioni Della Scatola Box Size cm	Peso Weight Kg	Peso Bruto Gross Weight Kg
	Capacità / Capacity Gr/Hour (Ora)	Motor / Motor	A mm	B mm	C mm	D mm			
CRM 125 2T	100	0,75 KW (220 V)	950	385	1000	850	102x106x40	87	108

EN

INTENDED USE

The paddy testing machines are designed to provide fast and accurate results of the efficiency of the paddy product.

APPLICATION FIELDS

This machine is manufactured to meet the requirements of rice processing plants, food analysis laboratories, product research & development institutes and educational institutes.

FEATURES & ADVANTAGES

- Compact design (entire process is in a single unit)
- Output rice, broken, dust, dandruff can be seen separately.
- Minimum maintenance
- High efficiency
- Quiet and smooth operation,
- Identical structure height

TECHNICAL SPECIFICATIONS

- The machine can perform the efficiency test with 100 grams of paddy.
- The steady transmission of the paddy to the machine is provided by a vibrating groove.
- The peeling system is made by polyurethane rollers.
- There are 2 different programmable time relays on the machine. One is for the peeler and polisher, and the other is for the broken separating process.
- There is a stone whitening and polishing system in the machine.
- There is a brake system to allow adjustment of the degree of whiteness of the paddy.
- The machine has separate collection containers for fine bran, thick bran and paddy products.
- There is an absorbent aspirator system that separates the polished rice and paddy husk from the bran inside it.
- There is an adjustable polyurethane brake system for polishing
- The suction power of the sucking fan system can be adjusted
- There is an internal broken separation drum in the machine.
- The filter cyclone system offers a dust-free working environment
- It works with a single-phase 220 V 0.75 kW motor.

Testing Machines - Macchine Di Prova

Macchina di Prova Rotta del Riso

Rice Broken Test Machine
Тестовая машина дроблёного риса
آلة اختبار الأرز المكسور
Machine D'essai De Riz Brisé
Laboratorio De Quebrado
Máquina de Teste de Quebra do Arroz

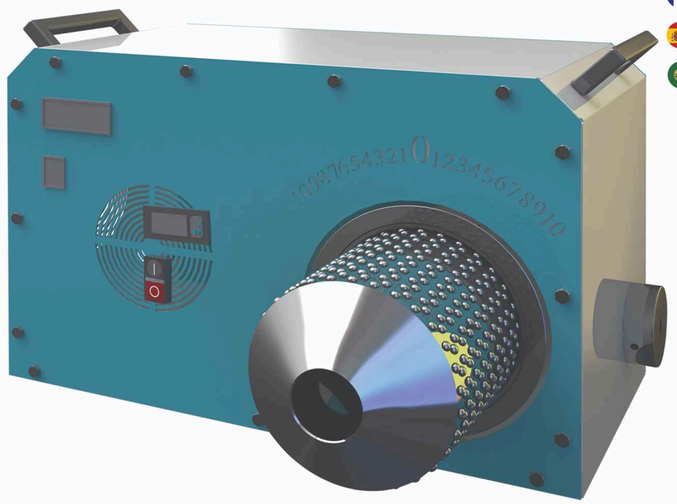

DISEGNO TECNICO DELLA MACCHINA
MACHINE TECHNICAL DRAWING

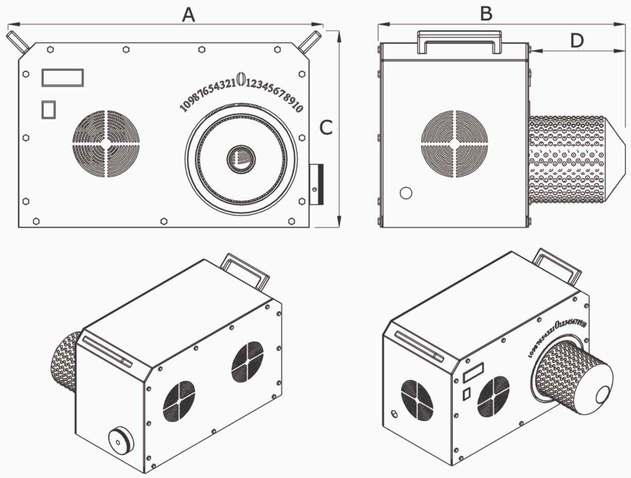

Codice Prodotto Product Code	Specifiche Tecniche Technical Specifications		Dimensioni Macchina Machine Dimensions				Dimensioni Della Scatola Box Size cm	Peso Weight Kg	Peso Bruto Gross Weight Kg
	Capacità / Capacity Gr/Hour (Ora)	Motor / Motor	A mm	B mm	C mm	D mm			
PTM 1 - 100	100	0,37 KW	546	429	342	165	590x400x400	34	38

IT

USO PREVISTO
Si tratta di una macchina progettata per smistare il riso in base alla sua lunghezza. Questa macchina è una macchina importante nel settore del riso per essere un aiuto nel determinare il rapporto rotto nel riso.

CAMPI DI APPLICAZIONE
Questa macchina è utilizzata negli impianti di lavorazione del riso, nei laboratori di analisi degli alimenti, negli istituti di ricerca e sviluppo dei prodotti e negli istituti educativi.

CARATTERISTICHE E VANTAGGI
- Design compatto
- Manutenzione minima
- Alta efficienza
- Funzionamento silenzioso e regolare,
- Dimensioni ridotte

SPECIFICHE TECNICHE
- La macchina esegue un test con 50 grammi di riso.
- Sulla macchina è presente un relè temporizzato programmabile.
- La macchina ha uno speciale setaccio a pressione per separare il riso spezzato dal riso intero.
- C'è uno standard di 5,5 mm sulla macchina.
- Funziona con motore monofase 220 V 0,37 kW.

EN

INTENDED USE
It is a machine designed that sorts rice according to its length. This machine is an important machine in the rice sector for being a helper in determining the broken ratio in the rice.

APPLICATION FIELDS
This machine is used in rice processing plants, food analysis laboratories, product research & development institutes and educational institutes.

FEATURES & ADVANTAGES
- Compact design
- Minimum maintenance
- High efficiency
- Quiet and smooth operation,
- Minimized dimensions

TECHNICAL SPECIFICATIONS
- The machine performs a test with 50 grams of rice.
- There is a programmable time relay on the machine.
- The machine has a special pressure sieve to separate the broken rice from the full rice.
- There is a standard of 5.5 mm on the machine.
- It works with single-phase 220 V 0.37 kW motor.

Pulitore di Risone

Paddy Cleaner
Рисовое сито (очиститель)
آلة غربلة شعير
Nettoyeur De Paddy
Prelimpia
Limpadora de Arroz

DISEGNO TECNICO DELLA MACCHINA
MACHINE TECHNICAL DRAWING

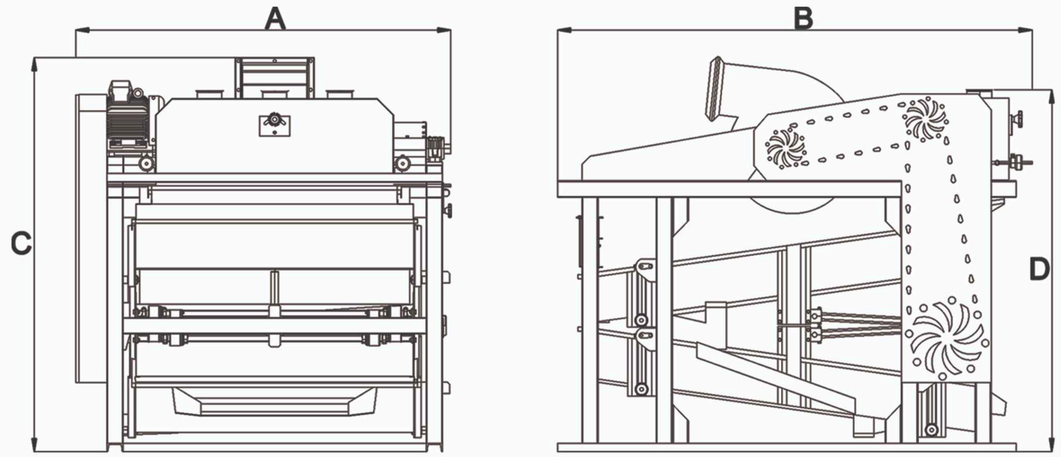

Codice Prodotto Product Code	Specifiche Tecniche Technical Specifications		Dimensioni Macchina Machine Dimensions				Dimensioni Della Scatola Box Size cm	Peso Weight Kg	Peso Bruto Gross Weight Kg
	Capacità / Capacity Gr/Hour (Ora)	Motor / Motor	A mm	B mm	C mm	D mm			
CTM - 10	10 ~ 12	7,5 KW	2300	2800	2400	2200	280x230x260	1960	2060

IT

USO PREVISTO
La macchina setacciatrice per risone è sviluppata per separare risone, grano, orzo, ecc. da sostanze estranee (fiume, immondizia, polvere, ecc.)

CAMPI DI APPLICAZIONE
Anche se la macchina per il setaccio del risone è progettata principalmente per il risone, può essere utilizzata per pulire altri prodotti come grano, mais, segale, soia, avena, farro, miglio e altro cambiando i numeri del setaccio.

CARATTERISTICHE E VANTAGGI
- Sistema di aspirazione interno per la massima pulizia
- Sistema di autopulizia interno per evitare l'intasamento del setacci
- Cambio del setaccio facile e veloce in base ai diversi professionisti condotti
- Alta qualità
- Alte prestazioni
- Alta capacità
- Lunga vita
- Alta sensibilità
- Massima sicurezza
- Massima facilità d'uso
- Esigenze minime di manutenzione periodica
- Tempo minimo di sostituzione delle parti"

SPECIFICHE TECNICHE
- La costruzione della macchina è realizzata formando il telaio con profili quadri e saldandoli.
- La macchina è realizzata su due piani.
- Ogni piano ha 2 numeri di setaccio separati.
- Il prodotto da pulire supera il processo di setacciatura del primo piano, quindi viene spostato al secondo piano per ripetere il processo di pulizia.
- I setacci della macchina sono progettati per essere facilmente sostituibili.
- I setacci devono essere scelti in base al tipo di prodotto da pulire
- La macchina include un sistema di aspirazione interna che separa i materiali leggeri attraverso i condotti dell'aria.
- La capacità media della macchina è di 10-12 Ton/ora ma può variare in base al tasso di inquinamento del prodotto.
- Motore: 7,5 KW 1400 giri / min Motore

EN

INTENDED USE
The paddy sieve machine is developed to separate paddy, wheat, barley, etc. from foreign substances (stray, garbage, dust, etc.)

APPLICATION FIELDS
Even though the paddy sieve machine is designed mainly for paddy, it can be used to clean other products such as wheat, corn, rye, soybeans, oats, spelled wheat, millet and more by changing sieve numbers.

FEATURES & ADVANTAGES
- Internal aspirator system for maximum cleaning
- Internal self-cleaning system to prevent the clogging of the sieves
- Fast and easy sieve changing according to different pro ducts
- High quality
- High performance
- High-Capacity
- Long life
- High Sensitivity
- Maximum Security
- Maximum Ease of Use
- Minimum Periodic Maintenance Needs
- Minimum Parts Replacement Time'

TECHNICAL SPECIFICATIONS
- The machine's construction is made by forming the frame with square profiles and welding them.
- The machine is manufactured in two floors.
- Each floor has 2 separate sieve numbers.
- The product to be cleaned passes the first floor sieving process then is moved to the second floor to pass the cleaning process again.
- The machine sieves are designed to be easily replaceable.
- The sieves must be chosen according to the product type to be cleaned
- The machine includes an internal aspirator system that separates lightweight materials through air ducts.
- The machine's average capacity is 10-12 Tons/Hour but it can change according to the product's pollution rate.
- Engine: 7.5 KW 1400 rpm / min Engine

Spietratore

- Destoner
- Камнеотборочная машина
- الة فرز الحجر
- Depierreur Frac
- Despedradora
- Removedora de Pedras

DISEGNO TECNICO DELLA MACCHINA

MACHINE TECHNICAL DRAWING

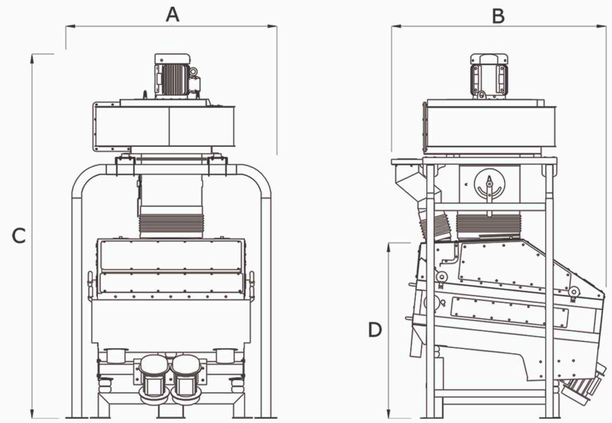

Codice Prodotto Product Code	Specifiche Tecniche Technical Specifications		Dimensioni Macchina Machine Dimensions				Dimensioni Della Scatola Box Size cm	Peso Weight Kg	Peso Bruto Gross Weight Kg
	Capacità / Capacity Gr/Hour (Ora)	Motor / Motor	A mm	B mm	C mm	D mm			
CPTA - 5	5	11,70 KW	1370	1760	2990	1445	180x180x220	665	760
							120x125x140	320	360

IT

USO PREVISTO

Le macchine snocciolatrici sono utilizzate per pulire prodotti agricoli secchi e granulari da pietra, sabbia, vetro, terra e altri materiali ad alta densità.

CAMPI DI APPLICAZIONE

Le macchine denocciolatrici possono essere utilizzate in impianti di lavorazione di cereali secchi e legumi come riso, grano, riso, lenticchie, noci, arachidi, ecc.

CARATTERISTICHE E VANTAGGI

- Alta qualità
- Alte prestazioni
- Alta capacità
- Lunga vita
- Basso consumo energetico
- Alta capacità ed efficienza
- Esigenze minime di manutenzione periodica
- Sistema di setaccio di lunga durata e facile da sostituire
- Flusso d'aria la possibilità di messa a punto
- Facile pulizia
- Opportunità di lavoro senza polvere
- Volume minimo
- Massima facilità d'uso
- Massima sicurezza
- Alta sensibilità

SPECIFICHE TECNICHE

- La macchina è divisa in tre parti; telaio fisso, corpo principale mobile e parte di alimentazione e aspirazione.
- Il flusso d'aria della macchina ha la possibilità di regolazione fine.
- L'angolo di inclinazione del setaccio può essere applicato a piacere.
- È possibile regolare il grado di separazione in base al tipo di prodotto e alla quantità di pietra in esso contenuta utilizzando la funzione di regolazione dell'angolo di inclinazione e del flusso d'aria.
- La macchina ha un ventilatore da 11 KW montato orizzontalmente per l'aspirazione
- La macchina è progettata per produrre poca polvere e bassa rumorosità
- La pressione dell'aria viene osservata utilizzando un indicatore speciale.
- La distribuzione dell'aria sulla superficie dei crivelli in proporzioni uguali, permettendo alle vibrazioni del vibratore di distribuire il prodotto in modo uniforme, ha reso la sensibilità di separazione di altissimo livello.
- La macchina consuma poca energia a causa dei motori a vibrazione su di essa.
- Portata: 5000 Kg/ora
- Vibro Engine: 2 unità Vibro Engine da 0,35 KW
- Motore: 11 KW 1500 giri/min

EN

INTENDED USE

The de-stoner machines are used to clean dry and granular agricultural products from stone, sand, glass, soil and other high-density materials.

APPLICATION FIELDS

The de-stoner machines can be used in dried grained agricultural and legumes processing facilities such as rice, wheat, rice, lentils, nuts, peanuts, etc.

FEATURES & ADVANTAGES

- High quality
- High performance
- High-Capacity
- Long life
- Low energy consumption
- High capacity and efficiency
- Minimum Periodic Maintenance Needs
- Long-lasting and easy to replace sieve system
- Airflow the possibility of fine tuning
- Easy cleaning
- Dust-free working opportunities
- Minimum Volume
- Maximum Ease of Use
- Maximum Security
- High Sensitivity

TECHNICAL SPECIFICATIONS

- The machine is separated into three part; fixed chassis, moving main body and feed and aspiration part.
- The machine airflow has the possibility of fine tuning.
- Inclination angle of the sieve can be applied as desired.
- It is possible to adjust the degree of separation according to the type of the product and the amount of stone it contains using the inclination angle and air flow adjustment feature.
- Machine has 11 KW fan mounted horizontally on for aspiration
- The machine is designed to produce low dust and low noise
- Air pressure is observed using a special indicator.
- The distribution of air on the surface of the sieves in equal proportions, enabling the vibrator's vibrations to distribute the product in a uniform way has made the separation sensitivity of the highest level.
- The machine uses low energy because of the vibro engines on it.
- Capacity: 5000 Kg / Hour
- Vibro Engine: 2 units 0.35 KW Vibro Engine
- Engine: 11 KW 1500 rpm

Aspiratore

Aspirator
Аспиратор
شفاط
Aspirateur
Aspirador
Aspirador

IT

USO PREVISTO

L'aspiratore è di tipo radiale ha opportunità di portata con bassa pressione alta portata. Generalmente i processi di ventilazione che richiedono questi valori sono utilizzati in un'ampia varietà di industrie.

CAMPI DI APPLICAZIONE

Viene utilizzato negli impianti di lavorazione del grano nelle macchine per la pulizia del grano e previene la fuoriuscita di polvere dalle macchine di trasporto poiché crea una pressione ridotta. Viene utilizzato anche in farina e semola, biscotti e pasta, noci, tè al malto, tabacco e altri impianti di trasformazione alimentare. Viene utilizzato nell'industria del legno, nell'industria non metallurgica, nell'industria del terreno lapideo e della calce, nei cementifici.

CARATTERISTICHE E VANTAGGI

- Volume minimo
- Studi sulle vibrazioni
- Minimo consumo di energia grazie al massimo efficienza
- Struttura aerodinamica e robusta
- Adeguata struttura alare
- Elevata sicurezza operativa
- Alta efficienza,
- Bassa manutenzione e basso consumo energetico
- Facilità di installazione Facilità di manutenzione

SPECIFICHE TECNICHE

- Gli aspiratori sono costituiti da due strutture realizzate con corpo in metallo.
- Ha gli angoli delle pale appropriati e la struttura del rotore appropriata per fornire una pressione ridotta.
- Sebbene di serie movimentata direttamente dal motore, può essere realizzata opzionalmente con trasmissione a cinghia trapezoidale.
- Sono disponibili diversi tipi di corpo e angoli che possono essere realizzati e implementati appositamente.
- Può funzionare sia con accoppiamento diretto che con sistema a carrucola.
- Sono disponibili diversi tipi, modelli e opzioni di motore in base all'area di utilizzo e al tonnellaggio.
- Vengono utilizzati motori da 2,2 a 45 KW con 1500-3000 giri/min.

DISEGNO TECNICO DELLA MACCHINA

MACHINE TECHNICAL DRAWING

RIGHT / DESTRO

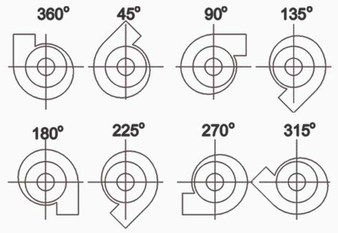

LEFT / SINISTRA

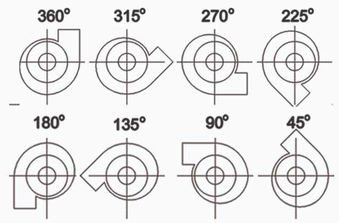

Codice Prodotto Product Code	Dimensioni Macchina / Machine Dimensions						Motor / Motor		Peso Weight Kg	Peso Bruto Gross Weight Kg
	A	B	C	D	E	ØF	Kw	d/d rpm		
AS-3	500	630	600	140	160	150	3	3000	95	120
AS-4	550	710	670	160	200	170	4	3000	160	190
AS-5,5	650	750	750	180	240	200	5,5	3000	190	230
AS-7,5	650	800	850	180	250	200	7,5	3000	215	260
AS-11	850	880	890	210	280	220	11	3000	230	280
AS-15	900	950	950	220	320	250	15	3000	260	310
AS-18,5	950	990	1000	250	350	275	18	3000	310	365
AS-22	950	1000	1010	250	400	275	22	3000	335	390
AS-37	1055	1260	1460	440	640	330	37	3000	420	480

EN

INTENDED USE

The aspirator is of radial type has capacity opportunities with low pressure high flow. Generally ventilation processes that require these values is used in a wide variety of industries.

APPLICATION FIELDS

It is used in grain processing plants in grain cleaning machines and prevent dust leakage from the transporting machines since it creates reduced pressure. It is also used in flour and semolina, biscuit and pasta, nuts, malt tea, tobacco and other food processing plants. It is used in wood industry, non-metal industry, stone soil and lime industry, cement plants.

FEATURES & ADVANTAGES

- Minimum volume
- Vibration studies
- Minimum energy consumption thanks to maximum efficiency
- Aerodynamic and strong structure
- Appropriate wing structure
- High operational safety
- High efficiency,
- Low maintenance and power consumption
- Ease of installation Ease of maintenance

TECHNICAL SPECIFICATIONS

- The aspirators are made of two structures made of metal body.
- It has appropriate blade angles and appropriate rotor structure to provide reduced pressure.
- Although as standard moved directly by the motor, it can optionally be made with a V-belt drive.
- Different body types and angles are available and can be specially made and implemented.
- It can operate with both direct coupling and pulley system.
- Different types, models and motor options are available according to the area of use and tonnage.
- 2,2 to 45 KW motors with 1500-3000 rpm are used.

Elimination and Cleaning - Eliminazione e Pulizia

Filtro a Getto

- Jet Filter
- Фильтр-циклон
- مصفاة
- Jet Filter
- Jet Filtro (Filtro de Mangas)
- Filtro a Jato

DISEGNO TECNICO DELLA MACCHINA

MACHINE TECHNICAL DRAWING

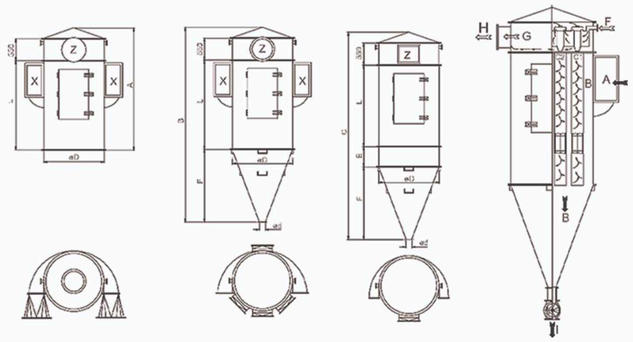

Codice Prodotto / Product Code		YJF-39		YJF-52		YJF-78		YJF-104	
L mm		1800	2400	1800	2400	1800	2400	1800	2400
Zona Filtro / Filter Area m²		25	33,5	33,3	44,7	50	67	66	89
Dimensioni mm / Dimensions mm	A	2608	3208	2628	3228	2700	3300	2747	3347
	B	4266	4866	4506	5106	5130	5730	5281	5881
	C	4656	5256	4936	5536	5610	6210	5811	6411
	ØD	1340		1500		1840		2020	
	E	390		430		480		530	
	F	1658		1878		2430		2534	
	Ingresso Normale / Grande Input Normal / Large X	300 X 650/300X1100		360 X 750/360X1250		500x800/500x1250		500x800/500x1550	
	Z	ø500/870x470		ø650/1130x470		470x850/1560x470		470x1070/1980x470	
	ød	145		145		145		145	
	m³	15,1	17,5	19,2	22,1	27,6	32	32,9	38

IT

USO PREVISTO

I filtri Jet sono utilizzati per separare polvere e aria mediante maniche filtranti ad alta efficienza. Trattenendo la polvere, l'aria pulita viene rilasciata nell'atmosfera dall'imbuto di scarico. La pressione di esercizio è di 0,5 bar.

CAMPI DI APPLICAZIONE

Questi filtri possono essere utilizzati in un'ampia varietà di settori come industria alimentare, mulini per riso, farine e semole, mangimifici, biscottifici, pastifici e nocciole, industrie del legno, del tabacco e del cotone, industria della lavorazione di minerali non metallici, pietra, terra e cementifici ecc.

CARATTERISTICHE E VANTAGGI

- Capacità di carico del filtro in base alla gamma di prodotti
- Massima capacità di pulizia delle maniche filtranti
- Il rapporto di pulizia dell'aria pulita ad alta efficienza
- Nessun serbatoio aggiuntivo richiesto grazie al filtro e alla combin zione serbatoio dell'aria di pulizia pulito
- Costruzione in acciaio
- Manutenzione ridotta e funzionamento affidabile a lungo termine
- Alto livello di pulizia

SPECIFICHE TECNICHE

- Produzione su misura come piatto o conico o base disponibile a seconda delle esigenze e dei campi utilizzati
- I filtri a maniche possono essere prodotti nelle misure 39-52-78 e 104 nella capacità desiderata
- I cicloni a getto (filtri) possono essere utilizzati nei sistemi a pressione ea vuoto
- La pulizia dei filtri a maniche può essere effettuata con aria compressa a 0,5 bar negli impianti che non contengono olio e acqua.
- Il consumo di aria di pulizia può essere calcolato con la formulazione di 30-40 Nlt (Newton litro) x Sacco x Soffio
- La capacità di carico del filtro può variare a seconda del campo di utilizzo
- I filtri con il sistema di pulizia possono anche essere prodotti attraverso il collegamento all'impianto tramite la pressione del compressore o la pompa soffiante.
- Nessun serbatoio aggiuntivo o aria del compressore necessaria per la pompa di soffiaggio del sistema utilizzata
- Air lock o Rotoflow viene utilizzato per la rimozione delle particelle di polvere raccolte sotto il filtro.
- La pulizia dei filtri a maniche può essere ottenuta tramite il sistema di controllo della pressione temporizzata e/o differenziale ad ingranaggi nel periodo di tempo richiesto

EN

INTENDED USE

Jet filters are used to separate dust and air by means of filter bags with high efficiency. By holding the dust, clean air is released into the atmosphere from the exhaust funnel. The operating pressure is 0,5 bar.

APPLICATION FIELDS

These filters can be used in a wide variety of fields such as food processing industry, rice, flour and semolina mills, feed, biscuits, pasta and hazelnut factories, wood, tobacco and cotton industries, non-metallic minerals processing industry, stone, soil and cement industries etc.

FEATURES & ADVANTAGES

- Filter loading capacity according to the product range
- Max cleaning capacity of the filter bags
- The cleaning ratio of the cleaned air at the high efficiency
- No additional tank required thanks to the filter and combined cleaning air tank
- Steel construction
- Low Maintenance and a long term robust operating
- High level of cleaning

TECHNICAL SPECIFICATIONS

- Tailor made production as flat or conical or base available dependent on the requirements and the fields used
- Bag filters can be produced to the sizes of 39-52-78 and 104 in the capacity desired
- Jet cyclones (filters) can be used in the pressure and vacuum systems
- The cleaning of bag filters can be made with the compressed air at 0.5 bars in the systems that don't contain oil and water .
- The cleaning air consumption can be calculated with the formulation of 30-40 Nlt (Newton liter) x Bag x Blow
- The loading capacity of filter can vary according to the field of use
- Filters with the cleaning system can also be produced through connection to the system by the compressor pressure or blower pump.
- No additional tank or compressor air required for the systems blower pump used
- Air lock or Rotoflow is used for the removal of dust particles collected under the filter.
- The cleaning of bag filters can be achieved through the time-controlled and/or differential gear pressure control system in the period of time required

Ciclone

Cyclone
Циклон
سيكلون
Cyclone
Ciclon
Ciclone

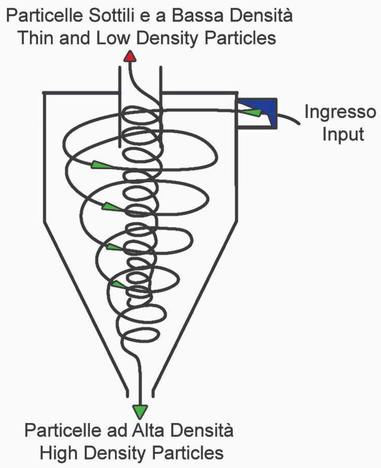

IT

USO PREVISTO
Il centro del ciclone utilizza l'energia di fuga per separare l'aria e i materiali solidi nell'aria.

CAMPI DI APPLICAZIONE
Utilizzato in risone: riso, farina, semolino e molti altri impianti di trasformazione alimentare. Viene utilizzato anche nell'industria chimica, nell'industria del legno, nell'industria della pietra e della terra, nell'industria del cemento e in molti altri impianti di lavorazione delle industrie che si basano sulla separazione polvere-aria.

CARATTERISTICHE E VANTAGGI
- Alta efficienza di separazione.
- Alte prestazioni.
- Non richiede manutenzione.
- Fornisce un'elevata efficienza di raccolta.
- Non è necessaria alcuna pulizia aggiuntiva.

SPECIFICHE TECNICHE
- Oltre al design in acciaio St-37, esistono altri tipi adatti per applicazioni gravose.
- I cicloni ottimizzano le loro dimensioni sulla base di misurazioni sperimentali.
- Ha una dimensione del modulo ottimizzata per l'installazione.
- Il tempo necessario per l'installazione è ridotto al minimo.
- Per l'uso speciale con materiali abrasivi, il separatore a ciclone è rinforzato con acciaio al cromo o piastre altamente resistenti all'abrasione.
- L'elevata concentrazione di polvere non pregiudica il funzionamento della macchina.
- Viene utilizzato per separare e raccogliere materiale a grana fine con perdite di carico ottimali.
- Il punto di ingresso del prodotto può essere realizzato a sinistra oa destra.
- Può essere prodotto tra 1.500 m^3/ha 90.000 m^3/h e può trattenere particelle fino a 50 micron.

DISEGNO TECNICO DELLA MACCHINA
MACHINE TECHNICAL DRAWING

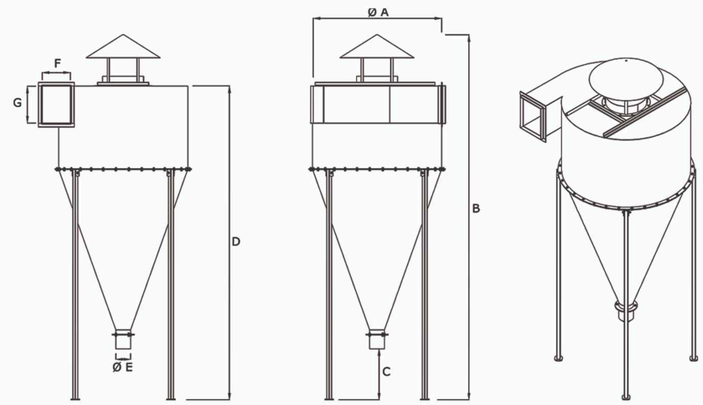

Codice Prodotto Croduct Code	Specifiche Tecniche Tecnical Specifications	Dimensioni Macchina Machine Dimensions							Dimensioni della Scatola cm	Peso Weight Kg	Peso Bruto Gross Weight Kg
	Capacità / Capacity	Ø A mm	B mm	C mm	D mm	Ø E mm	F mm	G mm			
TKS - 1400	205 m^3/dk/min	1400	3965	550	3400	160	300	400	140x150x220	340	400
TKS - 1800	285 m^3/dk/min	1800	4530	600	3900	180	340	450	200x190x240	460	520

EN

INTENDED USE
The cyclone center uses escape energy to separate the air and solid materials in the air.

APPLICATION FIELDS
It used in paddy – rice, flour, semolina, and several other food processing plants. It is also used in the chemical industry, wood industry, stone and earth industry, cement industry and several other industries' processing facilities that rely on dust-air separation.

FEATURES & ADVANTAGES
- High separation efficiency.
- High performance.
- Does not require maintenance.
- Provides high collection efficiency.
- There is no need for additional cleaning.

TECHNICAL SPECIFICATIONS
- In addition to the St-37 steel design, there are other types suited for heavy-duty applications.
- The cyclones optimize their dimensions on the basis of experimental measurements.
- It has optimized module size for the installation.
- Necessary installation time is reduced to a minimum.
- For special use with abrasive materials, the cyclone separator is strengthened with chrome steel or highly abrasion resistant plates.
- High concentration of dust does not impair operating the machine.
- It is used to separate and collect fine-grained material with optimum pressure losses.
- The product entry point can be manufactured on the left or the right.
- It can be product between 1.500 m^3/h to 90.000 m^3/h and can hold particles up to 50 microns.

Elimination and Cleaning - Eliminazione e Pulizia

Serratura d'Aria

Air Lock
Шлюзовый затвор
قفل الهواء
Verrouillage A Air
Aire Candado
Bloqueador de Ar

DISEGNO TECNICO DELLA MACCHINA
MACHINE TECHNICAL DRAWING

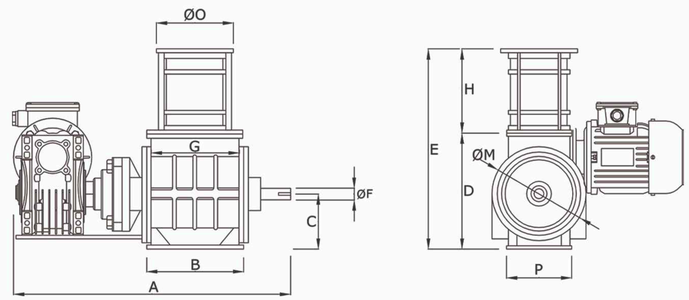

Codice Prodotto Croduct Code	Specifiche Tecniche / Tecnical Specifications										
	A mm	B mm	C mm	D mm	E mm	F mm	G mm	H mm	ØM mm	ØO mm	P mm
YRV - 190	660	235	155	300	515	30	235	215	190	180	235
YRV - 220	710	245	160	320	535	30	250	215	220	225	245
YRV - 240	710	250	160	321	536	30	250	215	240	225	250
YRV - 270	710	250	173	343	558	30	250	215	270	225	250
YRV - 300	710	250	173	343	558	30	250	215	300	225	250

IT

USO PREVISTO
Le sacche d'aria sono componenti fondamentali del sistema di trasporto pneumatico. Le serrande d'aria controllano il flusso di vari pellet, cereali e materiali in polvere nei silos, tramogge, cicloni e filtri. Sono utilizzati per impedire il flusso d'aria nelle aree in cui vengono stoccati o prelevati i materiali sotto l'effetto della pressione, del vuoto o della gravità. La camera di equilibrio fornisce il flusso regolare e stabile del prodotto.

CAMPI DI APPLICAZIONE
Le sacche d'aria sono utilizzate in applicazioni come lo scarico di silo, lo scarico a ciclone, il depolveratore, il dosaggio, il trasporto pneumatico, l'alimentazione/scarico del nastro trasportatore, l'alimentazione/scarico della coclea, la macchina, l'alimentazione/scarico del sistema, il riempimento grezzo, la preparazione della miscela, lo scarico di big-bag tra gli altri .

CARATTERISTICHE E VANTAGGI
- Manutenzione minima
- Alta efficienza
- Funzionamento silenzioso e regolare,
- Guadagnare terreno grazie al doppio modello
- Ampia gamma di applicazioni
- Design compatto
- Stessa altezza della struttura

SPECIFICHE TECNICHE
- Le opportunità di guida sono varie; accoppiamento diretto, motoriduttore flangiato, motoriduttore collegato ad accoppiamento
- Fornisce la massima separazione nei filtri a getto e nei cicloni.
- Può essere utilizzato con alte temperature grazie alla sua speciale produzione
- La camera d'aria è collegata al gruppo con un cuscinetto rotante.

EN

INTENDED USE
The air locks are key component of the pneumatic conveyance system. The air locks control the flow several pellets, grain and powdered materials in the silos, hoppers, cyclones and filters. They are used to prevent the air flow to the areas where the materials under the effect of pressure, vacuum or gravity are stored or taken from. The airlock provides the regular and stable flow of the product.

APPLICATION FIELDS
The airlocks are used in applications like silo unloading, cyclone discharge, dust collector, dosing, pneumatic transport, conveyor belt feeding / unloading auger feed / discharge, machine, system feed / discharge, raw filling, mixture preparation, big-bag unloading among others.

FEATURES & ADVANTAGES
- Minimum maintenance
- High efficiency
- Quiet and smooth operation,
- Gaining ground thanks to dual model
- Wide range of applications
- Compact design
- Identical structure height

TECHNICAL SPECIFICATIONS
- Drive opportunities are varied; direct coupling, flanged geared engine, coupling linked geared engine
- Provides maximum separation in jet filters and cyclones.
- It can be used with high temperature as a result of its special production
- The air lock is connected to the assembly with a rotary bearing.

Ciclone di Raccolta della Polvere

Dust Collection Cyclone

Циклон для сбора пыли

إعصار جمع الغبار

Cyclone De Dépoussiérage

Ciclón De Recolección De Polvo

Ciclone Coletor de Poera

DISEGNO TECNICO DELLA MACCHINA

MACHINE TECHNICAL DRAWING

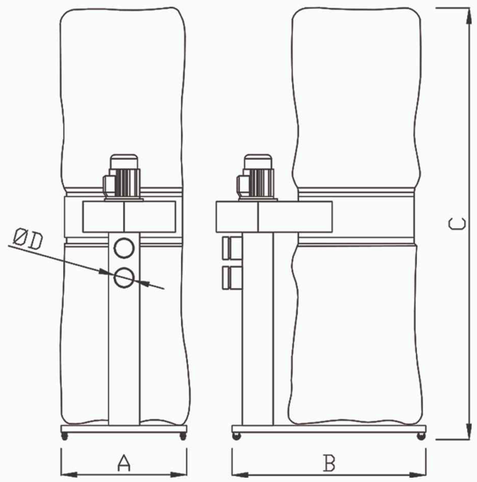

Codice Prodotto Croduct Code	Specifiche Tecniche Tecnical Specifications		Dimensioni Macchina Machine Dimensions				Dimensioni della Scatola cm	Peso Weight Kg	Peso Lordo Gross Weight Kg
	Capacità Capacity	Motor	A mm	B mm	C mm	D mm			
DCF-2	24 m³/sc	1,5 Kw	600	900	2600	100-120	100x120x185	90	120

IT

USO PREVISTO

La polvere, che inevitabilmente si forma durante alcuni processi produttivi negli impianti di trasformazione alimentare e industriale e tende a diffondersi nell'ambiente di lavoro, provoca una situazione indesiderata nell'area di produzione sia in termini di minaccia per la salute umana che di effetti dannosi sull'ambiente. La soluzione più adatta che può essere applicata in luoghi così polverosi è quella di raccogliere la polvere direttamente alla fonte senza diffonderla nell'ambiente di lavoro con un sistema di aspirazione locale da installare nell'area di produzione e filtrarla con l'apposita apparecchiatura filtrante utilizzata in sistema e gettarlo nell'atmosfera esterna. È un sistema ideale per fornire l'aria pulita

CAMPI DI APPLICAZIONE

Questo sistema è adatto all'aspirazione di polveri e particelle fini che si formano all'interno delle macchine.

CARATTERISTICHE E VANTAGGI

- Alte prestazioni
- Design compatto
- Piccolo spazio di installazione
- Lavoro stabile
- Ampia gamma di applicazioni
- Bassi costi di manutenzione
- Facile da usare e regolare

SPECIFICHE TECNICHE

- Con spazzamento del pavimento
- Ha ingresso tubo aspirazione polveri Ø100 mm o Ø125 mm.
- Il ciclone di polveri filtrate raccoglie le polveri e le particelle prodotte dalle macchine che effettuano continue produzioni polverose e purifica l'ambiente dalle polveri.
- C'è 1 ventola nel sistema.
- C'è 1 sacchetto Ø600x1000 mm nel processo di filtraggio della macchina.
- Il filtro è in poliestere con aghi e la sua permeabilità è di 5 micron.
- Il ventilatore è azionato da un motore elettrico da 1,5 KW.
- La velocità di aspirazione della polvere è di 24 m/sec.
- Il flusso d'aria ottenuto dal funzionamento del ventilatore immette la polvere e le particelle nel sacco collegato all'impianto, grazie agli assorbitori posti a pavimento o nel camino.
- Ci sono 2 ingressi del tubo di aspirazione nella macchina.

EN

INTENDED USE

Dust, which inevitably occurs during some production processes in food processing and industrial facilities and tends to spread to the working environment, causes an undesirable situation in the production area in terms of both threatening human health and harmful effects on the environment. The most suitable solution that can be applied in such dusty places is to collect the dust directly from the source without spreading to the working environment with a local aspiration system to be installed in the production area and to filter it with the appropriate filter equipment used in the system and throw it into the external atmosphere. It is an ideal system for providing the necessary clean air by using appropriate filters in dust collection units.

APPLICATION FIELDS

This system is suitable for suction of dust and fine particles formed inside the machines.

FEATURES & ADVANTAGES

- High performance
- Compact design
- Small installation space
- Stable work
- Wide range of applications
- Low maintenance costs
- Easy to use and adjust

TECHNICAL SPECIFICATIONS

- With floor sweep
- It has Ø100 mm or Ø125 mm dust suction hose inlet.
- The filtered dust cyclone collects the dust and particles produced by the machines that make continuous dusty production and purifies the environment from dust.
- There is 1 fan in the system.
- There is 1 Ø600x1000 mm bag in the filtering process of the machine.
- The filter is polyester with needles and its permeability is 5 microns.
- The fan is driven by a 1.5 KW electric motor.
- Dust suction speed is 24 m/sec.
- The air flow obtained by the operation of the fan fills the dust and particles into the sack connected to the system, thanks to the absorbers located on the floor or in the chimney.
- There are 2 suction hose inlets in the machine.

Elimination and Cleaning - Eliminazione e Pulizia

Risone Sbucciatore e Aspiratore

- Paddy Husker And Aspirator
- Шелушильный станок с аспиратором
- مقشر الأرز ومضخة
- Decortiqueuse Et Aspirateur
- Descascaradora
- Descascadora

IT

USO PREVISTO
Le macchine pelatrici vengono utilizzate negli impianti di lavorazione del risone per sbucciare il risone dal suo guscio e separare i prodotti pelati in quattro gruppi. Questi prodotti sono; bucce, polvere, riso da carico e chicchi deboli.

CAMPI DI APPLICAZIONE
Yasar makine ha sviluppato una nuova pelapaddy per macchine combinate ad alta capacità che richiedono impianti di lavorazione del riso. La pelatrice per paddy e l'aspiratore di gusci che sono combinati, forniscono più capacità produttiva, meno spazio, meno consumo di energia e bassi costi di manutenzione.

CARATTERISTICHE E VANTAGGI
- Alta qualità e alte prestazioni
- Lunga vita
- Requisiti minimi di manutenzione
- Opportunità di lavoro senza polvere
- Massima sicurezza
- Elevata capacità produttiva
- Tasso minimo di rottura
- Basso consumo energetico
- Sistema combinato di pelatrice e separazione delle bucce
- Dimensioni compatte spazio di installazione ridotto
- Pannello di controllo touch con PLC facile da usare

SPECIFICHE TECNICHE
- La macchina utilizza due pelatrici a rulli Ø255 x 300 mm.
- C'è un sistema di ventole di raffreddamento per migliorare la durata dei rulli in gomma.
- Il sistema di alimentazione automatica del prodotto della macchina è dotato di un sensore di livello automatico
- I rulli nel sistema di alimentazione utilizzano un alimentatore vibrante per garantire un'alimentazione regolare e uniforme.
- Una cinghia a doppia faccia viene utilizzata per spostare i rulli della pelatrice nella direzione opposta
- La sezione di aspirazione della macchina è di ampio design per garantire la più efficiente possibilità di pelatura.
- Su entrambi i lati dell'aspiratore sono presenti portelli di ispezione per la manutenzione.
- La facilità d'uso è garantita dal pannello di controllo automatizzato PLC.
- I materiali in acciaio inossidabile sono utilizzati nel sistema di fornitura dei prodotti.
- La distanza tra i rulli è controllata automaticamente con sistemi pneumatici.
- Il riso sbucciato nella macchina viene spedito separatamente come quattro prodotti separati.
- La macchina ha una costruzione chiusa e la massima sicurezza.
- Il separatore di lolla ha un ventilatore da 7,5 KW da portare con un sistema pneumatico
- Portata: 5000 kg/ora
- Motore: 1 motore da 11 KW 1400 giri/min, 1 motore da 4 KW 1400 giri/min

DISEGNO TECNICO DELLA MACCHINA
MACHINE TECHNICAL DRAWING

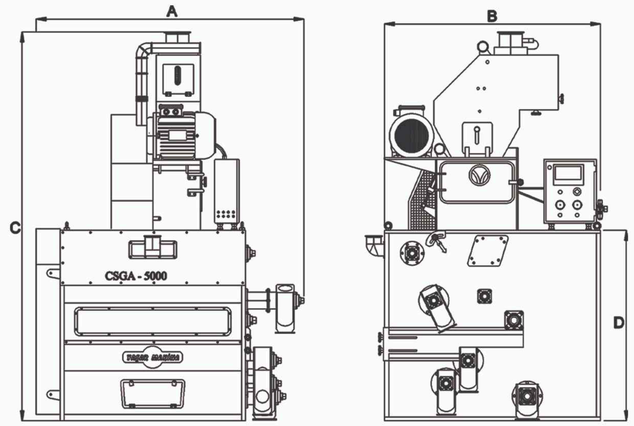

Codice Prodotto Croduct Code	Specifiche Tecniche Tecnical Specifications		Dimensioni Macchina Machine Dimensions				Dimensioni della Scatola cm	Peso Weight Ton Kg	Peso Lordo Gross Weight Kg
	Capacità/Capacity Ton/Hour	Motor / Motor	A mm	B mm	C mm	D mm			
CSGA - 5	5	23,6 KW	2200	1760	3140	1520	235x205x180	1040	1120
							170x100x160	900	940

EN

INTENDED USE
Peeler machines are used in paddy processing plants to peel the paddy from its shell and separating the peeled products into four groups. These products are; husks, dust, cargo rice and weak grains.

APPLICATION FIELDS
Yasar makine has developed a new paddy peeler for high capacity combined machine requiring rice processing plants. The paddy peeler and the shell aspirator which are combined, provides more production capacity, less space, less energy

FEATURES & ADVANTAGES
- High quality and high performance
- Long life
- Minimum maintenance requirements
- Dust-free working opportunities
- Maximum security
- High production capacity
- Minimum breakage rate
- Low power consumption
- Combined peeler and peel separation system
- Compact size small installation space
- Touch control panel with easy to use PLC

TECHNICAL SPECIFICATIONS
- Two Ø255 x 300 mm roller peeler are used by the machine.
- There is a cooling fan system to improve the service life of the rubber rollers.
- The machine's automatic product feeding system has an automatic level sensor
- The rollers in the feed system use a vibrating feeder to ensure regular and equal feed.
- A double sided belt is used to move the peeler rollers in the opposite direction
- The machine's aspiration section is of wide design to ensure the most efficient peeling possibility.
- There are inspection hatches on both sides of the aspirator for maintenance.
- Ease of use is provided with the PLC automated control panel.
- Stainless steel materials are used in products supply system.
- The distance between the rollers is automatically controlled with pneumatic systems.
- The peeled paddy in the machine is shipped in a segregated manner as four separate products.
- The machine has a closed construction and maximum security.
- The separator husk has a 7,5 KW fan to carry with a pneumatic system
- Capacity: 5000 kg / hour
- Engine: 1 Unit 11 KW 1400 rpm motor, 1 Unit 4 KW 1400 rpm motor

Peeling-Husking and Separation - Sbucciatura e Separazione

Separatore di Risone

- Paddy Separator
- Падди сепаратор
- فاصل شعير
- Séparateur De Paddy
- Mesa Pady
- Separador de Arroz

DISEGNO TECNICO DELLA MACCHINA
MACHINE TECHNICAL DRAWING

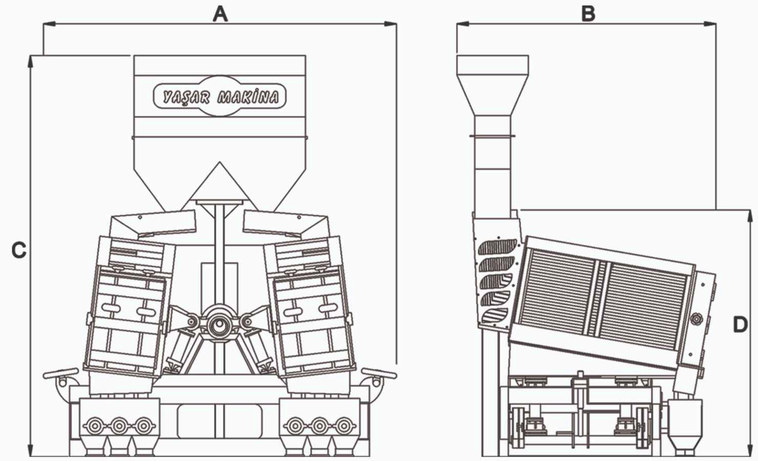

Codice Prodotto Croduct Code	Specifiche Tecniche Tecnical Specifications		Dimensioni Macchina Machine Dimensions				Dimensioni della Scatola cm	Peso Weight Kg	Peso Lordo Gross Weight Kg
	Capacità/Capacity Ton / Hour	Motor / Motor	A mm	B mm	C mm	D mm			
PVB - 8	8	2,2 KW	2300	1650	2820	1725	235x185x220	1460	1560
PVB - 4	4	2,2 KW	1610	1650	2820	1725	175x185x220	980	1140

IT

USO PREVISTO
La macchina per la separazione del risone utilizza un sistema di setaccio incassato ad alta efficienza appositamente sviluppato per separare il riso del carico e il risone l'uno dall'altro in base al loro peso specifico e alla struttura della superficie esterna del prodotto.

CAMPI DI APPLICAZIONE
Anche se le macchine per la separazione del risone sono appositamente progettate per lavorare negli impianti di lavorazione del riso, funziona anche negli impianti di lavorazione delle lenticchie e di separazione dei semi.

CARATTERISTICHE E VANTAGGI
- Alte prestazioni
- Requisiti minimi di manutenzione
- Forniture minime necessarie
- Design compatto
- Elevata capacità di elaborazione
- Funzionamento stabile
- Lunga vita
- Massima sicurezza
- Basso consumo energetico
- Piccola area di installazione
- Facile da usare e da impostare

SPECIFICHE TECNICHE
- La macchina vibrante è prodotta utilizzando una sistematica funzione di scuotimento eccentrico.
- Un totale di 40 setacci nella macchina sono realizzati con setaccio in acciaio inossidabile.
- La macchina ha una finestra di osservazione in plexiglas acrilico per osservare la distribuzione del prodotto sui setacci.
- Il processo di separazione può essere facilmente controllato e osservato e le impostazioni possono essere facilmente modificate in base all'umidità e al tipo di prodotto.
- Diverse impostazioni possono essere assegnate a ciascun modo su questa macchina a due vie.
- Il telaio della macchina è costituito da profili rettangolari e cubici saldati insieme in modo sicuro
- Sulla macchina è presente una tramoggia di alimentazione prodotto
- Il bunker di rifornimento ha 2 sensori di controllo del livello, uno superiore e uno inferiore. Questi sensori assicurano l'avanzamento costante del prodotto per evitare il funzionamento non necessario della macchina.
- PVB-8 : Capacità : 8000 Kg/ora
- Motore : Totale : 2,2 KW
- PVB-4 : Capacità : 4000 Kg/ora
- Motore : Totale : 2,2 KW

EN

INTENDED USE
The paddy separator machine uses a specially developed high efficiency recessed sieve system to separate cargo rice and paddy from each other according to their specific weight and product's outer surface structure.

APPLICATION FIELDS
Even though the paddy separator machines are specially designed to work in paddy processing plants, it works in lentil processing and seed separating plants.

FEATURES & ADVANTAGES
- High performance
- Minimum maintenance requirements
- Minimum needed supplies
- Compact design
- High processing capacity
- Stable operation
- Long life
- Maximum security
- Low power consumption
- Small installation area
- Easy to use and setting

TECHNICAL SPECIFICATIONS
- Vibrating machine is manufactured utilizing a systematic eccentric shaking feature.
- A total of 40 sieves in the machine are manufactured from stainless steel sieve.
- Machine has Plexiglas acrylic observation window for observing the distribution of the product on the sieves.
- The process of separation can easily be controlled and observed, and settings can easily be changed according to the humidity and type of the product.
- Different settings can be assigned to each way on this two-way machine.
- The machine frame is made of rectangular and cubic profiles welded together safely
- A product feed hopper can be found on the machine
- The supply bunker has 2 level control sensors, one top and one bottom. These sensors ensure the steady feed of the product to avoid unnecessary operation of the machine.
- **PVB-8** : Capacity : 8000 Kg/Hour
- Engine : Total : 2,2 KW
- **PVB-4** : Capacity : 4000 Kg/Hour
- Engine : Total : 2,2 KW

Selezionatore di Spessore

Thickness Grader

Триер не зрелого зерна

فارز الحبة الغير الناضج

Trieur De Grain Crayeux

Triyor de Grano Inmaduro

Classificador de Espessura

IT

USO PREVISTO

La macchina trieur a grano crudo è una macchina che separa il riso non completamente maturo, il che significa riso crudo da riso completamente maturo secondo la loro struttura corporea.

CAMPI DI APPLICAZIONE

La macchina è realizzata secondo il desiderio di separare la polvere in grano crudo, grano lattiginoso e riso. Inoltre può essere utilizzato con chicchi di dimensioni simili come cereali, semi oleosi, legumi (legumi), chicchi di caffè.

CARATTERISTICHE E VANTAGGI

- La massima efficienza di vagliatura
- Alte prestazioni
- Design compatto
- Bassa manutenzione
- Basso consumo energetico
- Funzionamento silenzioso
- Massima sicurezza
- Lunga vita
- Massima facilità d'uso
- Volume minimo

SPECIFICHE TECNICHE

- La macchina è realizzata con telai rettangolari e quadrati saldati insieme in una robusta struttura.
- La macchina è prodotta con un piano.
- A seconda del prodotto viene utilizzato un numero di setaccio appropriato.
- Se necessario, il numero del setaccio può essere facilmente modificato
- È presente un sistema di spazzole interne per evitare l'intasamento dei fori del setaccio.
- Capacità: 4-5 tonnellate/ora.
- Motore: 1 Unità 1,1 KW Motoriduttore.

DISEGNO TECNICO DELLA MACCHINA

MACHINE TECHNICAL DRAWING

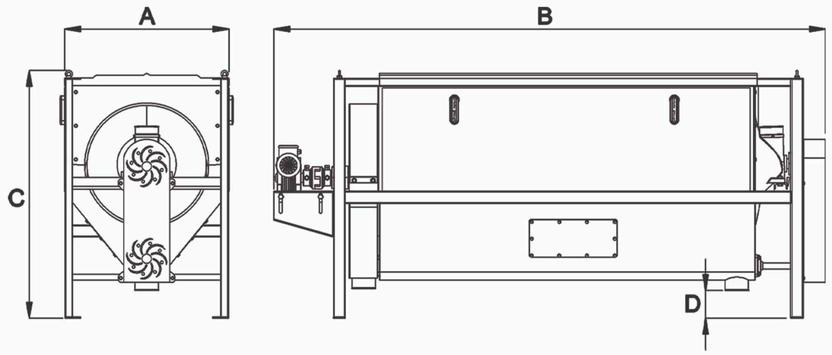

Codice Prodotto Croduct Code	Specifiche Tecniche Tecnical Specifications		Dimensioni Macchina Machine Dimensions				Dimensioni della Scatola cm	Peso Weight Kg	Peso Lordo Gross Weight Kg
	Capacità/Capacity Ton / Hour	Motor / Motor	A mm	B mm	C mm	D mm			
PHT - 5	4 ~ 5	1,1 KW	830	2785	1215	150	290x95x125	440	520

EN

INTENDED USE

The raw grain trieur machine is a machine that separates not fully ripred rice, which means raw rice from fully ripe rice according to their body structure.

APPLICATION FIELDS

The machine is made according to desire to separate the dust in raw grain, milky grain and rice. In addition it can be used with grains in similar size like cereals, oil seeds, pulses (legumes), coffee beans.

FEATURES & ADVANTAGES

- The maximum screening efficiency
- High performance
- Compact design
- Low maintenance
- Low power consumption
- Quiet operation
- Maximum security
- Long life
- Maximum Ease of Use
- Minimum Volume

TECHNICAL SPECIFICATIONS

- The machine is manufactured out of rectangular and square frames and welded together in a sturdy structure.
- The machine is manufactured with one floor.
- An appropriate sieve number is used according to the product.
- If necessary, the sieve number can easily be changed
- There is an internal brush system to prevent the clogging of the sieve holes.
- Capacity: 4-5 Ton / Hour.
- Engine: 1 Unit 1,1 KW Geared motor.

Elimination and Cleaning - Eliminazione e Pulizia

Macchina per Oliare

- Oiling Machine
- Промасливающий барабан
- أسطوانة التشحيم (آلة
- Tambour de lubrification (huileuse)
- Tambor de Aceite
- Máquina de Lubrificação

DISEGNO TECNICO DELLA MACCHINA

MACHINES TECHNICAL DRAWING

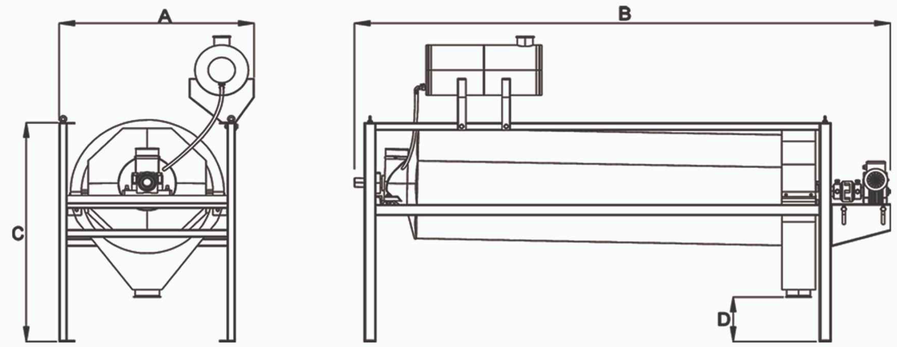

Codice Prodotto Product Code	Specifiche Tecniche Tecnical Specifications		Dimensioni Macchina Machine Dimensions				Dimensioni della Scatola cm	Peso Weight Kg	Peso Lordo Gross Weight Kg
	Capacità/Capacity Ton / Capacity	Motor / Motor	A mm	B mm	C mm	D mm			
PYT - 5	5	1,1 KW	910	2770	1205	245	300x95x125	390	460

IT

USO PREVISTO

Il tamburo di lubrificazione viene utilizzato negli impianti di lavorazione del riso per rivestire il prodotto con una quantità predeterminata di olio per garantire una maggiore durata di conservazione e conferire una finitura lucida prima che sia completamente immagazzinato.

CAMPI DI APPLICAZIONE

Il tamburo di lubrificazione viene utilizzato con riso, mais, grano e altri prodotti simili.

CARATTERISTICHE E VANTAGGI

- La massima efficienza di lubrificazione
- Alte prestazioni
- Design compatto
- Bassa manutenzione
- Basso consumo energetico
- Funzionamento silenzioso
- Massima sicurezza
- Lunga vita
- Massima facilità d'uso

SPECIFICHE TECNICHE

- La macchina è realizzata con telai rettangolari e quadrati saldati insieme in una robusta struttura.
- L'unità di lubrificazione è realizzata in acciaio cromato di qualità 304.
- Sulla macchina è presente un minimo di 50 litri di olio al cromo.
- Il flusso dell'olio può essere opzionalmente applicato manualmente.
- Un sistema di valvole automatiche che interrompe il flusso di olio viene utilizzato in caso di interruzione di corrente
- La macchina è fabbricata come un piano
- Portata: 5000 Kg/ora
- Motore: 1 Motoriduttore da 1,1 KW

EN

INTENDED USE

The lubrication drum is used in rice processing plants to coat the product with a predetermined amount of oil to provide a longer shelf life and giving it a glossy finish before it is completely stored.

APPLICATION FIELDS

The lubrication drum is used with rice, corn, wheat and other similar products.

FEATURES & ADVANTAGES

- The maximum lubrication efficiency
- High performance
- Compact design
- Low maintenance
- Low power consumption
- Quiet operation
- Maximum security
- Long life
- Maximum Ease of Use

TECHNICAL SPECIFICATIONS

- The machine is manufactured out of rectangular and square frames and welded together in a sturdy structure.
- The lubrication unit is manufactured from 304 quality chrome steal.
- A minimum of 50-liter chrome oil is on the machine.
- The oil flow may be optionally applied manually.
- An automatic valve system which stops the flow of oil is used in case of power outage
- The machine is manufactured as one floor
- Capacity: 5000 Kg / Hour
- Engine: 1 Unit 1,1 KW geared motor

Sbiancante Orizzontale

- Horizontal Whitener
- Горизонтальный шлифователь
- آلة التبييض أفقية
- Blanchisseur Horizontal
- Pulidora Horizontal
- Branqueador Horizontal

DISEGNO TECNICO DELLA MACCHINA

MACHINE TECHNICAL DRAWING

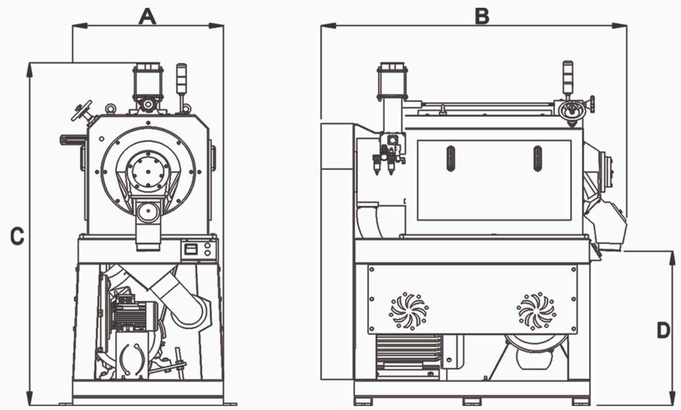

Codice Prodotto Croduct Code	Specifiche Tecniche Tecnical Specifications		Dimensioni Macchina Machine Dimensions				Dimensioni della Scatola cm	Peso Weight Kg	Peso Lordo Gross Weight Kg
	Capacità/Capacity Ton/ Hour	Motor / Motor	A mm	B mm	C mm	D mm			
PYB - 5	4 ~ 5	47,45 KW	850	1725	2020	900	185x105x195	1460	1520

IT

USO PREVISTO

Le sbiancatrici orizzontali vengono utilizzate negli impianti di lavorazione del riso per sbiancare il riso del carico macinandolo con il sistema di pietre allineate orizzontalmente all'interno della macchina dopo averlo separato dalla sua crusca esterna.

CAMPI DI APPLICAZIONE

Anche se le sbiancatrici orizzontali sono appositamente progettate per essere utilizzate negli impianti di lavorazione del risone, possono essere utilizzate nel processo di pelatura di piselli gialli, becchime, fagioli neri e verdi. Eccetera.

CARATTERISTICHE E VANTAGGI

- Alte prestazioni
- Eccellente punto di bianco con tasso di frattura minimo
- Minimo residuo di crusca
- Requisiti minimi di manutenzione
- Forniture minime necessarie
- Design compatto
- Funzionamento stabile
- Materiali di consumo di lunga durata
- Massima sicurezza
- Piccola area di installazione
- Facile da usare e da impostare

SPECIFICHE TECNICHE

- La macchina ha una costruzione chiusa con la massima sicurezza.
- Ci sono 8 pietre sbiancanti abrasive al carburo di silicio nella macchina.
- Sono disponibili sistemi di controllo dell'input e dell'output del raccolto.
- C'è un sistema di valvole automatiche per regolare il flusso del prodotto.
- C'è una valvola di regolazione del vuoto per estrarre la crusca separata dal riso dalla macchina.
- È disponibile un sistema a pistone pneumatico e un sistema amperometrico che consentono la chiusura della tramoggia di ingresso prodotto quando la macchina è sovraccarica in base all'amperaggio di mobilizzazione del motore.
- I setacci sulla macchina sono sottoposti a uno speciale trattamento termico che garantisce una maggiore durata.
- Ha un sistema costruttivo che consente una facile sostituzione delle macine sbiancanti e del sistema di setaccio da parte di una sola persona.
- L'impostazione di sbiancamento del prodotto può essere impostata su livelli desiderabili con il sistema di interruzione e il peso del bilanciamento dell'uscita del prodotto
- Per garantire un'elevata efficienza nel processo di sbiancamento viene fornito il flusso regolare e l'efficace aspirazione del riso.
- Pertanto, il riso viene sbiancato delicatamente.
- Ci sono pulsanti di avvio e arresto di emergenza sulla macchina
- Capacità: 4-5 tonnellate/ora
- Motore: 1 Unità 45 KW 1500 giri/min Motore e 2,2 KW 3000

EN

INTENDED USE

The horizontal whitening machines are used in rice processing facilities to whiten the cargo rice by grinding it with the horizontally aligned stone system inside the machine after separating it from its outer bran.

APPLICATION FIELDS

Even though the horizontal whitening machines are specially designed to be used in paddy processing facilities, it can be used in the peeling process of yellow peas, birdseed, black and green beans. Etc.

FEATURES & ADVANTAGES

- High performance
- Excellent whiteness with minimal fracture rate
- Minimum bran residue
- Minimum maintenance requirements
- Minimum needed supplies
- Compact design
- Stable operation
- Long-lasting consumables
- Maximum security
- Small installation area
- Easy to use and setting

TECHNICAL SPECIFICATIONS

- The machine has a closed construction with maximum security.
- There are 8 silicon carbide abrasive whitening stones in the machine.
- Crop input and output control systems are available.
- There is an automatic valve system to adjust the product flow.
- There is a vacuum regulating valve to extract the bran separated from rice out of the machine.
- There is a pneumatic piston system and ammeter system available that allow the closure of the product input hopper when the machine is overloaded according to the engine's mobilization amp.
- The sieves on the machine are passed through a special heat treatment that ensures a longer life.
- It has a construction system that allows easy replacement of the whitening grinding stones and sieve system by only one person.
- The product's whitening setting can be set to desirable levels with the break system and balance weight of product output
- To ensure high efficiency in the whitening process the smooth flow and effective aspiration of the rice is provided. Thus, the rice is gently whitened.
- There are start and emergency stop buttons on the machine
- Capacity : 4-5 Ton/ Hour
- Engine : 1 Unit 45 KW 1500 rpm Motor and 2,2 KW 3000 rpm

Sbiancante Verticale

Vertical Whitener
Вертикальный шлифователь
آلة التبييض عمودية
Blanchisseur Vertical
Pulidora Vertical
Branqueador Vertical

DISEGNO TECNICO DELLA MACCHINA
MACHINE TECHNICAL DRAWING

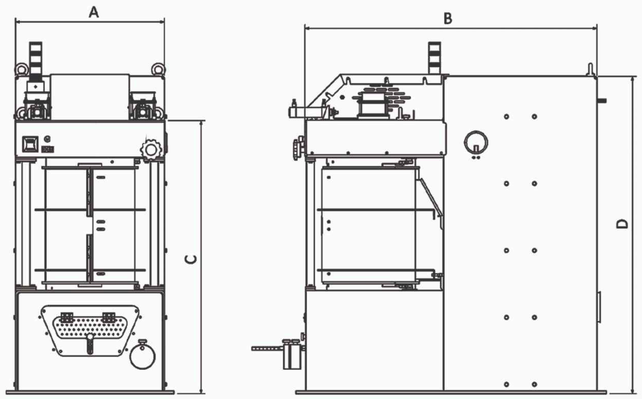

Codice Prodotto Croduct Code	Specifiche Tecniche Tecnical Specifications		Dimensioni Macchina Machine Dimensions				Dimensioni della Scatola cm	Peso Weight Kg	Peso Lordo Gross Weight Kg
	Capacità/Capacity Ton/Hour	Motor / Motor	A mm	B mm	C mm	D mm			
PDB - 7	6 ~ 8	55 KW	800	1575	1700	1975	190x100x200	1380	1440

IT

USO PREVISTO
Le sbiancatrici verticali vengono utilizzate negli impianti di lavorazione del riso per sbiancare il riso del carico macinandolo con il sistema di pietre allineate verticalmente all'interno della macchina dopo averlo separato dalla sua crusca esterna.

CAMPI DI APPLICAZIONE
Anche se le sbiancatrici verticali sono appositamente progettate per essere utilizzate negli impianti di lavorazione del risone, possono essere utilizzate nel processo di pelatura di piselli gialli, semi di uccello, fagioli neri e verdi. Eccetera.

CARATTERISTICHE E VANTAGGI
- Elevata capacità di elaborazione e alte prestazioni
- Eccellente punto di bianco con tasso di frattura minimo
- Minimo residuo di crusca
- Requisiti minimi di manutenzione
- Forniture minime necessarie
- Design compatto
- Funzionamento stabile
- Materiali di consumo di lunga durata
- Massima sicurezza
- Piccola area di installazione
- Facile da usare e da impostare

SPECIFICHE TECNICHE
- La macchina ha una costruzione chiusa con la massima sicurezza.
- Ci sono 6 pietre sbiancanti abrasive al carburo di silicio nella macchina.
- Sono disponibili sistemi di controllo dell'input e dell'output del raccolto.
- C'è un sistema di valvole automatiche per regolare il flusso del prodotto.
- C'è una valvola di regolazione del vuoto per estrarre la crusca separata dal riso dalla macchina.
- È disponibile un sistema a pistone pneumatico e un sistema amperometrico che consentono la chiusura della tramoggia di ingresso prodotto quando la macchina è sovraccarica in base all'amperaggio di mobilizzazione del motore.
- I setacci sulla macchina sono sottoposti a uno speciale trattamento termico che garantisce una maggiore durata.
- Ha un sistema costruttivo che consente una facile sostituzione delle macine sbiancanti e del sistema di setaccio da parte di una sola persona.
- L'impostazione di sbiancamento del prodotto può essere impostata su livelli desiderabili con il sistema di interruzione e il peso del bilanciamento dell'uscita del prodotto
- Per garantire un'elevata efficienza nel processo di sbiancamento viene fornito il flusso regolare e l'efficace aspirazione del riso.
- Pertanto, il riso viene sbiancato delicatamente.
  Ci sono pulsanti di avvio e arresto di emergenza sulla macchina
- Capacità: 6-8 tonnellate/ora
- Motore: 1 unità 55 KW 1500 giri/min Motore

EN

INTENDED USE
The vertical whitening machines are used in rice processing facilities to whiten the cargo rice by grinding it with the vertically aligned stone system inside the machine after separating it from its outer bran.

APPLICATION FIELDS
Even though the vertical whitening machines are specially designed to be used in paddy processing facilities, it can be used in the peeling process of yellow peas, birdseed, black and green beans. Etc.

FEATURES & ADVANTAGES
- High processing capacity and high performance
- Excellent whiteness with minimal fracture rate
- Minimum bran residue
- Minimum maintenance requirements
- Minimum needed supplies
- Compact design
- Stable operation
- Long-lasting consumables
- Maximum security
- Small installation area
- Easy to use and setting

TECHNICAL SPECIFICATIONS
- The machine has a closed construction with maximum security.
- There are 6 silicon carbide abrasive whitening stones in the machine.
- Crop input and output control systems are available.
- There is an automatic valve system to adjust the product flow.
- There is a vacuum regulating valve to extract the bran separated from rice out of the machine.
- There is a pneumatic piston system and ammeter system available that allow the closure of the product input hopper when the machine is overloaded according to the engine's mobilization amp.
- The sieves on the machine are passed through a special heat treatment that ensures a longer life.
- It has a construction system that allows easy replacement of the whitening grinding stones and sieve system by only one person.
- The product's whitening setting can be set to desirable levels with the break system and balance weight of product output
- To ensure high efficiency in the whitening process the smooth flow and effective aspiration of the rice is provided. Thus, the rice is gently whitened.
- There are start and emergency stop buttons on the machine
- Capacity : 6-8 Ton / Hour
- Engine : 1 Unit 55 KW 1500 rpm Motor

Lucidatrice ad Aria

- Air Polisher
- Воздушная полировка
- آلة التلميع بالهواء
- Polisseuse Pneumatique
- Pulidora de Aire
- Polidor a Ar

DISEGNO TECNICO DELLA MACCHINA
MACHINE TECHNICAL DRAWING

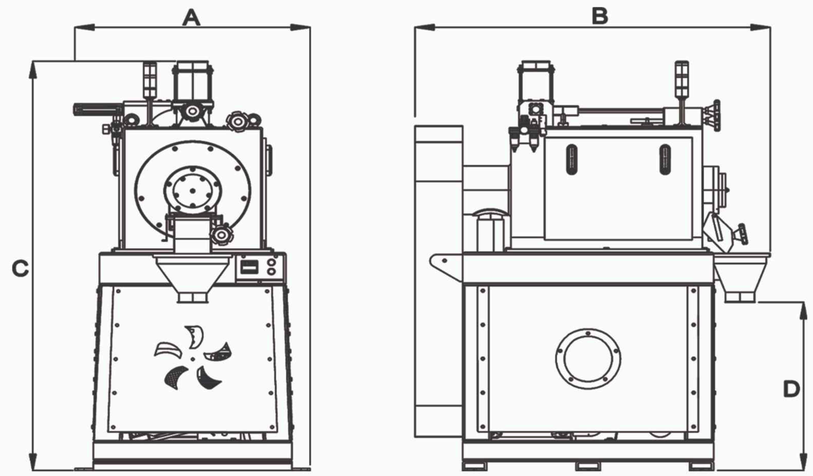

Codice Prodotto Croduct Code	Specifiche Tecniche Tecnical Specifications		Dimensioni Macchina Machine Dimensions				Dimensioni della Scatola cm	Peso Weight Kg	Peso Lordo Gross Weight Kg
	Capacità/Capacity Ton/ Hour	Motor / Motor	A mm	B mm	C mm	D mm			
PHPM - 5	4 ~ 5	38,5 KW	830	1485	1987	820	140x105x198	1140	1220

IT

USO PREVISTO
Per prendere la crusca del riso il riso passa attraverso il processo di macinazione nelle macchine sbiancanti. Con questo processo di macinazione la superficie del riso assume uno stato seghettato. Il riso seghettato si riempie di crusca mentre il riso viene lavorato. Con il tempo i resti di crusca portano all'ossidazione dei grassi all'interno del riso che lo porta a diventare acido e maleodorante. Se la crusca viene rimossa il riso assorbe l'umidità dall'aria e in poco tempo i microrganismi crescono su di esso e il riso inizia a deteriorarsi in breve tempo. La pulitrice ad aria lucida il riso seghettato con uno speciale sistema a raspa senza danneggiarlo e rimuovendo la crusca dalla superficie. Questo processo conferisce al riso un aspetto brillante, liscio e attraente.

CAMPI DI APPLICAZIONE
Anche se le macchine per la lucidatura ad acqua sono appositamente progettate per essere utilizzate negli impianti di lavorazione del risone, possono essere utilizzate per lucidare e pulire altri prodotti come mais, grano, grano bollito, orzo, fru-

CARATTERISTICHE E VANTAGGI
- Alte prestazioni, alta efficienza e funzionamento stabile
- Eccellente luminosità con minimo tasso di frattura
- Requisiti minimi di manutenzione
- Forniture minime necessarie
- Design compatto e massima sicurezza
- Materiali di consumo di lunga durata
- Piccola area di installazione
- Facile da usare con comandi e impostazioni ergonomici

SPECIFICHE TECNICHE
- La macchina ha telai in acciaio saldati in una costruzione chiusa ed è di massima sicurezza.
- Il peso di bilanciamento del prodotto in uscita viene utilizzato per fornire un flusso rapido e regolare la lucidatura della macchina.
- Il processo di sostituzione dei fogli del setaccio e delle parti del prodotto come la gabbia di lavorazione è semplice e facile.
- La macchina è appositamente progettata con quattro raspe che vengono utilizzate per i processi di lucidatura
- Nella macchina è presente un sistema di ventilazione ad aria compressa che raffredda il riso in lavorazione e getta la crusca lontano dai setacci e all'esterno della macchina.
- È disponibile un sistema a pistone pneumatico e un sistema amperometrico che consentono la chiusura della tramoggia di ingresso prodotto quando la macchina è sovraccarica in base all'amperaggio di mobilizzazione del motore.
- I coperchi di manutenzione laterali della macchina sono cromati e facili da aprire.
- C'è un pulsante di arresto di emergenza per arrestare l'intero sistema in caso di emergenza.
- Portata: 4000 - 5000 Kg/ora
- Motore: 1 Unità 37 KW 1400 giri/min Motore, 1,5 KW 3000 giri/min

EN

INTENDED USE
To take the bran of the rice the rice goes through grinding process in the whitening machines. With this grinding process the surface of the rice takes a serrated state. The serrated rice fills up with bran as the rice is process. With time the bran remains lead to the oxidation of the fats inside the rice which leads to it turning sour and smelly. If the bran is removed the rice absorbs the moisture from the air and in little time microorganisms grow on it and the rice begins to deteriorate within a short period of time. The air polishing machines polishes the serrated rice using a special rasp system without damaging it, and removes the bran from the surface. This process gives the rice a bright, smooth and attractive look.

APPLICATION FIELDS
Even though the water polishing machines are specially designed to be used in paddy-rice processing plants, they can be used to polish and clean other products like corn, wheat, boiled wheat, barley, wheat, etc.

FEATURES & ADVANTAGES
- High performance, high efficiency and stable operation
- Excellent brightness with minimum fracture rate
- Minimum maintenance requirements
- Minimum needed supplies
- Compact design and maximum security
- Long-lasting consumables
- Small installation area
- Easy to use with ergonomic controls and settings

TECHNICAL SPECIFICATIONS
- The machine has steel frames welded in a closed construction and is of maximum security.
- The balance weight of the output product is used to provide fast flow and polishing regulating of the machine.
- The replacement process of the sieve sheets and product parts like the processing cage is simple and easy.
- The machine is specially designed with four rasps which are used for the polishing processes
- There is an air pressure fan system in the machine which cools the rice being processed and throwing the bran away from the sieves and outside the machine.
- There is a pneumatic piston system and ammeter system available that allow the closure of the product input hopper when the machine is overloaded according to the engine's mobilization amp.
- The machine's side maintenance covers are made of chrome and are easy to open.
- There is an emergency stop button to stop the entire system in case of emergency.
- Capacity: 4000 - 5000 Kg / Hour
- Engine: 1 Unit 37 KW 1400 rpm Motor, 1,5 KW 3000 rpm

Lucidatrice ad Acqua

Water Polisher
Водяная полировка
آلة التلميع بالماء
Polisseuse à eau
Pulidora de Agua
Polidor a Água

DISEGNO TECNICO DELLA MACCHINA
MACHINE TECHNICAL DRAWING

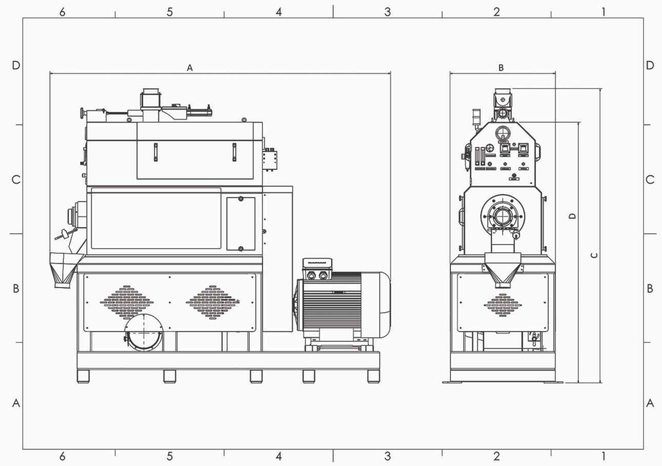

Codice Prodotto Croduct Code	Specifiche Tecniche Tecnical Specifications		Dimensioni Macchina Machine Dimensions				Dimensioni della Scatola cm	Peso Weight Kg	Peso Lordo Gross Weight Kg
	Capacità / Capacity Ton / Hour	Motor / Motor	A mm	B mm	C mm	D mm			
SPM - 5	4 ~ 5	32,57 KW	2000	765	2110	2230	210x100x260	1660	1720
SPM - 10	8~10	77,57 KW	2812	865	2432	2155	300X100X265	2160	2220

IT

USO PREVISTO
Per prendere la crusca del riso il riso passa attraverso il processo di macinazione nelle macchine sbiancanti. Con questo processo di macinazione la superficie del riso assume uno stato seghettato. Il riso seghettato si riempie di crusca mentre il riso viene lavorato. Con il tempo i resti di crusca portano all'ossidazione dei grassi all'interno del riso che lo porta a diventare acido e maleodorante. Se la crusca viene rimossa il riso assorbe l'umidità dall'aria e in poco tempo i microrganismi crescono su di esso e il riso inizia a deteriorarsi in breve tempo. Le macchine lucidatrici ad acqua lucidano il riso seghettato senza danneggiarlo, rimuovendo la crusca dalla superficie. Questo processo conferisce al riso un aspetto brillante, liscio e attraente.

CAMPI DI APPLICAZIONE
Anche se le macchine per la lucidatura ad acqua sono appositamente progettate per essere utilizzate negli impianti di lavorazione del risone, possono essere utilizzate per lucidare e pulire altri prodotti come mais, grano, grano bollito, orzo, frumento, ecc.

CARATTERISTICHE E VANTAGGI
- Alte prestazioni e minimo tasso di frattura
- Eccellente luminosità e funzionamento stabile
- Requisiti minimi di manutenzione
- Forniture minime necessarie
- Design compatto e massima sicurezza
- Materiali di consumo di lunga durata
- Piccola area di installazione
- Facile da usare e da impostare

SPECIFICHE TECNICHE
- La macchina ha telai in acciaio saldati in una costruzione chiusa ed è di massima sicurezza
- Il processo di umidificazione viene eseguito con alta efficienza in una gabbia di processo di produzione con sistema a spirale/
- C'è un serbatoio dell'acqua cromato da 25 litri.
- Nel sistema viene utilizzata una pompa dell'acqua monofase da 0,37 KW.
- Il peso di bilanciamento del prodotto in uscita viene utilizzato per fornire un flusso rapido e regolare la lucidatura della macchina.
- Il processo di sostituzione dei fogli del setaccio e delle parti del prodotto come la gabbia di lavorazione è semplice e facile.
- Nella macchina è presente un sistema di dosaggio dell'acqua che funziona in base all'umidità presente sul riso in lavorazione.
- All'esterno della macchina è presente un sistema di aspirazione per estrarre la crusca di riso separata.
- È disponibile un sistema a pistone pneumatico e un sistema amperometrico che consentono la chiusura della tramoggia di ingresso prodotto quando la macchina è sovraccarica in base all'amperaggio di mobilizzazione del motore.
- I coperchi di manutenzione laterali della macchina sono cromati e facili da aprire.
- C'è un pulsante di arresto di emergenza per arrestare l'intero sistema in caso di emergenza.
- C'è un pannello di controllo elettrico con il sistema.
- SPM-5 : Capacità: 4500 - 5000 Kg / Ora
- Motore : Totale 32,57 KW
- SPM-10 : Capacità: 8000 - 10000 kg / ora
- Motore : Totale 77,57 KW

EN

INTENDED USE
To take the bran of the rice the rice goes through grinding process in the whitening machines. With this grinding process the surface of the rice takes a serrated state. The serrated rice fills up with bran as the rice is process. With time the bran remains lead to the oxidation of the fats inside the rice which leads to it turning sour and smelly. If the bran is removed the rice absorbs the moisture from the air and in little time microorganisms grow on it and the rice begins to deteriorate within a short period of time. The water polishing machines polishes the serrated rice without damaging it, and removes the bran from the surface. This process gives the rice a bright, smooth and attractive look.

APPLICATION FIELDS
Even though the water polishing machines are specially designed to be used in paddy-rice processing plants, they can be used to polish and clean other products like corn, wheat, boiled wheat, barley, wheat, etc.

FEATURES & ADVANTAGES
- High performance and minimum fracture rate
- Excellent brightness and stable operation
- Minimum maintenance requirements
- Minimum needed supplies
- Compact design and maximum security
- Long-lasting consumables
- Small installation area
- Easy to use and setting

TECHNICAL SPECIFICATIONS
- The machine has steel frames welded in a closed construction and is of maximum security
- The humidification process is carried out with high efficiency in a production processing cage with spiraling system/
- There is a 25 liter chrome water tank.
- 0.37 KW single-phase water pump is used in the system.
- The balance weight of the output product is used to provide fast flow and polishing regulating of the machine.
- The replacement process of the sieve sheets and product parts like the processing cage is simple and easy.
- There is a water dosing system in the machine which works according to the humidity on the rice being processed.
- There is an aspirator system to extract the separated rice bran outside of the machine.
- There is a pneumatic piston system and ammeter system available that allow the closure of the product input hopper when the machine is overloaded according to the engine's mobilization amp.
- The machine's side maintenance covers are made of chrome and are easy to open.
- There is an emergency stop button to stop the entire system in case of emergency.
- There is an electric control panel with the system.
- **SPM-5** : Capacity: 4500 - 5000 Kg / Hour
- Engine : Total 32,57 KW
- **SPM-10** : Capacity: 8000 - 10000 kg / Hour
- Engine : Total 77.57 KW

Plansichter per Riso

Rice Plansifter

Рассев

الة غربلة الأرز

Planificateur De Riz

Tamiz De Latón

Peneira De Arroz

DISEGNO TECNICO DELLA MACCHINA

MACHINE TECHNICAL DRAWING

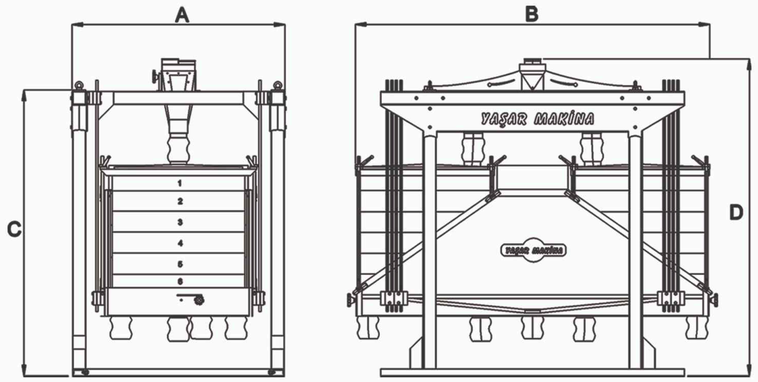

Codice Prodotto Croduct Code	Specifiche Tecniche Tecnical Specifications		Dimensioni Macchina Machine Dimensions				Dimensioni della Scatola cm	Peso Weight Kg	Peso Lordo Gross Weight Kg
	Capacità / Capacity Ton / Hour	Motor / Motor	A mm	B mm	C mm	D mm			
PPEM - 5	4 ~ 5	3 KW	1600	2765	2160	2395	210x176x210	1520	1600

IT

USO PREVISTO

Le macchine per la lavorazione del riso separano il riso negli impianti di lavorazione del riso a zero rotto, mezzo rotto e riso.

CAMPI DI APPLICAZIONE

Il plansichter per riso viene solitamente utilizzato negli impianti di lavorazione della risaia. Ha separato il riso a zero spezzato, mezzo spezzato e riso. Inoltre, se lo si desidera, può separare grani grossi e grani sottili cambiando il numero del setaccio.

CARATTERISTICHE E VANTAGGI

- Eccellente efficienza di vagliatura
- Alte prestazioni
- Alta capacità
- Facile sostituzione del setaccio
- Design compatto
- Bassa manutenzione
- Può modificare le impostazioni in base al prodotto
- Basso consumo energetico
- Funzionamento silenzioso
- Massima sicurezza

SPECIFICHE TECNICHE

- La macchina è realizzata con telai rettangolari e quadrati saldati insieme in una robusta struttura.
- La sospensione del telaio principale della macchina avviene tramite collegamenti in fibra di vetro.
- Il bilanciamento del volano che fornisce il movimento circolare della macchina può essere regolato se lo si desidera in base al tipo di prodotto da lavorare e alla differenza di umidità.
- La macchina è bidirezionale e dispone di 6 vagli a pavimento e 5 setacci in tessuto elasticizzato cromato con struttura in legno in ogni direzione.
- C'è un sistema di aspirazione nella macchina per fornire la circolazione dell'aria
- I setacci in tessuto elasticizzato cromato con struttura in legno sono di proprietà che possono essere cambiati rapidamente
- Capacità: 4000-5000 Kg/ora
- Motore : Motore 3 KW 1400 giri/min

EN

INTENDED USE

The rice plansifter machines separates rice in rice processing plants to zero broken, half broken and rice.

APPLICATION FIELDS

The rice plansifter is usually used in paddy processing plants. It separated rice to zero broken, half broken and rice. Additionally, if desired it can separate thick grains and thin grains by changing the number of the sieve.

FEATURES & ADVANTAGES

- Excellent screening efficiency
- High performance
- High capacity
- Easy to change sieve opportunity
- Compact design
- Low maintenance
- Can change settings based on product
- Low power consumption
- Quiet operation
- Maximum security

TECHNICAL SPECIFICATIONS

- The machine is manufactured out of rectangular and square frames and welded together in a sturdy structure.
- The suspended of the machine's main frame is done using fiberglass connections.
- The flywheel balance providing the circular movement of the machine can be adjusted if desired to suit the type of product to be processed and humidity difference.
- The machine is bidirectional and has 6 floor sieve casing and 5 timber-framed chrome stretch fabric sieves n each direction.
- There is an aspirator system in the machine to provide air circulation
- The timber-framed chrome stretch fabric sieves are of property that can be changed quickly
- Capacity : 4000-5000 Kg / Hour
- Engine : 3 KW 1400 rpm Motor

Selezionatore di Lunghezza di Controllo

Control Length Grader

Триер дроблёного зерна

الة تصنيف الأرز المكسور ذات طابقين

Trieuse De Brisure A Deux étage

Triyor Control de Quebrado

Controlador de Comprimento

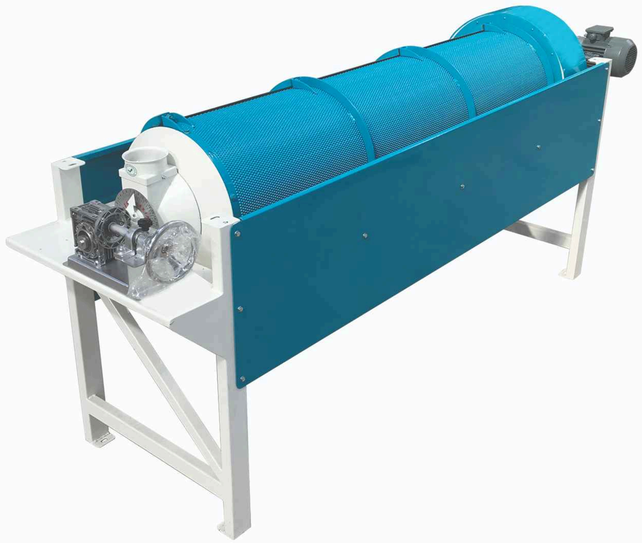

DISEGNO TECNICO DELLA MACCHINA

MACHINE TECHNICAL DRAWING

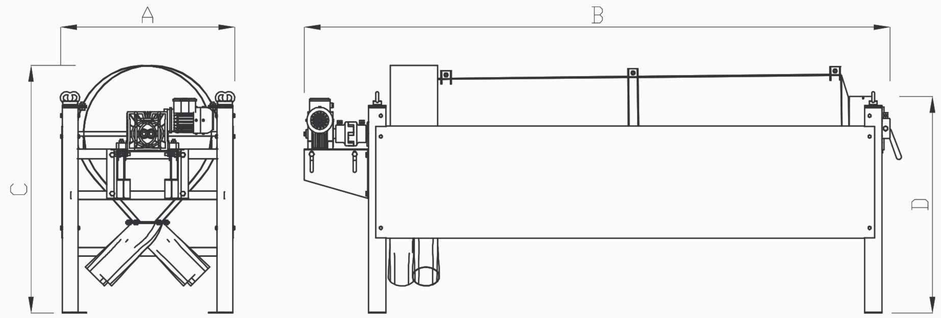

Codice Prodotto Croduct Code	Specifiche Tecniche Tecnical Specifications		Dimensioni Macchina Machine Dimensions				Dimensioni della Scatola cm	Peso Weight Kg	Peso Lordo Gross Weight Kg
	Capacità / Capacity Ton/Hour	Motor / Motor	A mm	B mm	C mm	D mm			
1KT - 50	1 ~ 2	1,1 KW	760	2985	1150	1050	310x88x120	420	500
1KT - 70	1 ~ 1,5	1,1 KW	1000	3850	1500	1500	400x105x150	690	720

IT

USO PREVISTO

La macchina per la calibratura della lunghezza viene utilizzata per separare il riso dal riso spezzato in base alla loro altezza.

CAMPI DI APPLICAZIONE

I Trieur sono generalmente utilizzati nell'industria alimentare nella lavorazione di prodotti come riso, farina - semola e altri prodotti a base di cereali. Negli impianti di lavorazione del riso viene utilizzato per separare i chicchi spezzati e calibrati. A causa della caratteristica di pressione del sistema di setaccio, può separare il riso spezzato dal riso intero utilizzando l'altezza come base. La macchina è realizzata su due piani.

CARATTERISTICHE E VANTAGGI

- Design compatto e facile installazione
- Durata e lunga durata
- Pulizia ottimale
- Campionamento facile
- Impostazioni flessibili dell'applicazione
- Facile manutenzione e funzionamento senza problemi
- Costi operativi minimi

SPECIFICHE TECNICHE

- La macchina è realizzata con telai rettangolari e quadrati saldati insieme in una robusta struttura.
- La macchina è composta da corpo, tamburo dentellato, trasportatore a coclea (spirale) e vasca di raccolta rotta.
- Essendo la macchina a due piani, viene scelto un numero adeguato di crivelli in base al tipo di riso
- La macchina è composta dal corpo, dal tamburo del setaccio a pressione appositamente realizzato, da un trasportatore a coclea (a spirale) e da una vasca di raccolta rotta.
- È presente un sistema di spazzole interne per evitare l'intasamento dei fori del setaccio.
- I tamburi della macchina sono realizzati con separazione a due elementi, per garantire una facile sostituzione e facilità di manutenzione-pulizia.
- L'inclinazione della padella di separazione rotta può essere regolata può essere applicata secondo il desiderio.
- Se lo si desidera, il prodotto può essere estratto dalla macchina dopo aver attraversato il primo piano attraverso uno sportello.
- Poiché il motoriduttore è direttamente accoppiato ai tamburi del setaccio, il costo di manutenzione è inferiore rispetto ai sistemi di trasmissione a cinghia e catena.
- 1KT-50: Capacità: 1-2 tonnellate/ora
- 1KT-50: Motore: 1 motoriduttore da 1,1 KW
- 1KT-70: Capacità: 1,5-2,5 Ton / Ora
- 1KT-70: Motore: 1 motoriduttore da 1,1 KW

EN

INTENDED USE

The length grader machine is used to separate rice from broken rice in accordance to their heights.

APPLICATION FIELDS

Trieur's are generally used in the food industry in processing of products like rice, flour – semolina and other grain products. In rice processing plants it is used to separate broken and sizing grains. Due to the pressure feature of the sieve system it can separate broken rice from full rice using height as base. The machine is manufactured in two floors.

FEATURES & ADVANTAGES

- Compact design and easy installation
- Durability and long lifetime
- Optimal cleaning
- Easy sampling
- Flexible application settings
- Easy maintenance and trouble-free operation
- Minimum operating costs

TECHNICAL SPECIFICATIONS

- The machine is manufactured out of rectangular and square frames and welded together in a sturdy structure.
- The machine consists of the body, notched drum, a screw type conveyor (spiral) and broken collecting pan.
- The machine being two floor, a suitable sieve number is chosen according to the rice type
- The machine consists of the body, specially made pressure sieve drum, a screw type conveyor (spiral) and broken collecting pan.
- There is an internal brush system to prevent the clogging of the sieve holes.
- The machine drums are made with separating to two features, to provide easy replacement and maintenance-cleaning ease.
- The broken separating pan's tilt can be adjustment can be applied according to desire.
- If desired, the product can be taken out of the machine after passing through the first floor through a flap.
- Since the geared motor is directly coupled with the sieve drums, maintenance cost is lower than belt and chain drive systems.
- **1KT-50:** Capacity: 1-2 Ton / Hour
- **1KT-50:** Engine : 1 unit 1,1 KW geared motor
- **1KT-70:** Capacity: 1,5-2,5 Ton / Hour
- **1KT-70:** Engine : 1 unit 1,1 KW geared motor

Classificatore di Lunghezza

- Length Grader
- Двухъярусный триер дроблёного зерна
- آلة تصنيف المكسور ذات
- Trieuse De Brisure A Deux Etages
- Trior Roto De Dos Capas
- Classificador Trior

DISEGNO TECNICO DELLA MACCHINA
MACHINE TECHNICAL DRAWING

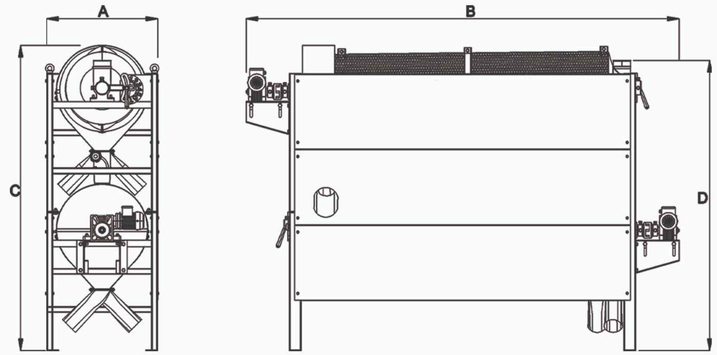

Codice Prodotto Croduct Code	Specifiche Tecniche Tecnical Specifications		Dimensioni Macchina Machine Dimensions				Dimensioni della Scatola cm	Peso Weight Kg	Peso Lordo Gross Weight Kg
	Capacità / Capacity Ton / Hour	Motor / Motor	A mm	B mm	C mm	D mm			
2KT - 50	1.5 ~ 3	2,2 KW	760	2985	2100	2000	310x88x230	840	920
2KT - 70	1,5 ~ 4	2,2 KW	1000	3950	2350	2350	400x105x250	1380	1410

IT

USO PREVISTO
La macchina per la calibratura della lunghezza viene utilizzata per separare il riso dal riso spezzato in base alla loro altezza.

CAMPI DI APPLICAZIONE
I Trieu sono generalmente utilizzati nell'industria alimentare nella lavorazione di prodotti come riso, farina - semola e altri prodotti a base di cereali. Negli impianti di lavorazione del riso viene utilizzato per separare i chicchi spezzati e calibrati. A causa della caratteristica di pressione del sistema di setaccio, può separare il riso spezzato dal riso intero utilizzando l'altezza come base. La macchina è realizzata su due piani.

CARATTERISTICHE E VANTAGGI
- Design compatto e facile installazione
- Durata e lunga durata
- Pulizia ottimale
- Campionamento facile
- Impostazioni flessibili dell'applicazione
- Facile manutenzione e funzionamento senza problemi
- Costi operativi minimi

SPECIFICHE TECNICHE
- La macchina è realizzata con telai rettangolari e quadrati saldati insieme in una robusta struttura.
- La macchina è composta da corpo, tamburo dentellato, trasportatore a coclea (spirale) e vasca di raccolta rotta.
- Essendo la macchina a due piani, viene scelto un numero adeguato di crivelli in base al tipo di riso
- La macchina è composta dal corpo, dal tamburo del setaccio a pressione appositamente realizzato, da un trasportatore a coclea (a spirale) e da una vasca di raccolta rotta.
- È presente un sistema di spazzole interne per evitare l'intasamento dei fori del setaccio.
- I tamburi della macchina sono realizzati con separazione a due elementi, per garantire una facile sostituzione e facilità di manutenzione-pulizia.
- L'inclinazione della padella di separazione rotta può essere regolata può essere applicata secondo il desiderio.
- Se lo si desidera, il prodotto può essere estratto dalla macchina dopo aver attraversato il primo piano attraverso uno sportello.
- Poiché il motoriduttore è direttamente accoppiato ai tamburi del setaccio, il costo di manutenzione è inferiore rispetto ai sistemi di trasmissione a cinghia e catena.
- 2KT-50: Capacità 1,5-3 Ton/ora
- 2KT-50: Motoriduttore 2 unità 1,1 KW motoriduttore
- 2KT-70: Capacità 2-4 Ton / Ora
- 2KT-70: Motoriduttore 2 unità 1,1 KW motoriduttore

EN

INTENDED USE
The length grader machine is used to separate rice from broken rice in accordance to their heights.

APPLICATION FIELDS
Trieu's are generally used in the food industry in processing of products like rice, flour – semolina and other grain products. In rice processing plants it is used to separate broken and sizing grains. Due to the pressure feature of the sieve system, it can separate broken rice from full rice using height as base. The machine is manufactured in two floors.

FEATURES & ADVANTAGES
- Compact design and easy installation
- Durability and long lifetime
- Optimal cleaning
- Easy sampling
- Flexible application settings
- Easy maintenance and trouble-free operation
- Minimum operating costs

TECHNICAL SPECIFICATIONS
- The machine is manufactured out of rectangular and square frames and welded together in a sturdy structure.
- The machine consists of the body, notched drum, a screw type conveyor (spiral) and broken collecting pan.
- The machine being two floor, a suitable sieve number is chosen according to the rice type
- The machine consists of the body, specially made pressure sieve drum, a screw type conveyor (spiral) and broken collecting pan.
- There is an internal brush system to prevent the clogging of the sieve holes.
- The machine drums are made with separating to two features, to provide easy replacement and maintenance-cleaning ease.
- The broken separating pan's tilt can be adjustment can be applied according to desire.
- If desired, the product can be taken out of the machine after passing through the first floor through a flap.
- Since the geared motor is directly coupled with the sieve drums, maintenance cost is lower than belt and chain drive systems.
- **2KT-50:** Capacity 1.5-3 Ton / Hour
- **2KT-50:** Engine 2 unit 1,1 KW geared motor
- **2KT-70:** Capacity 2-4 Ton / Hour
- **2KT-70:** Engine 2 unit 1,1 KW geared motor

Vibro Setaccio Antipolvere

Vibro Dust Sieve
Просеиватель (вибросито)
الهزاز الغبار غربال
VibroTamis A Poussière
Prelimpia Vibro Para Polvo
Peneira de Poera Vibratória

DISEGNO TECNICO DELLA MACCHINA
MACHINE TECHNICAL DRAWING

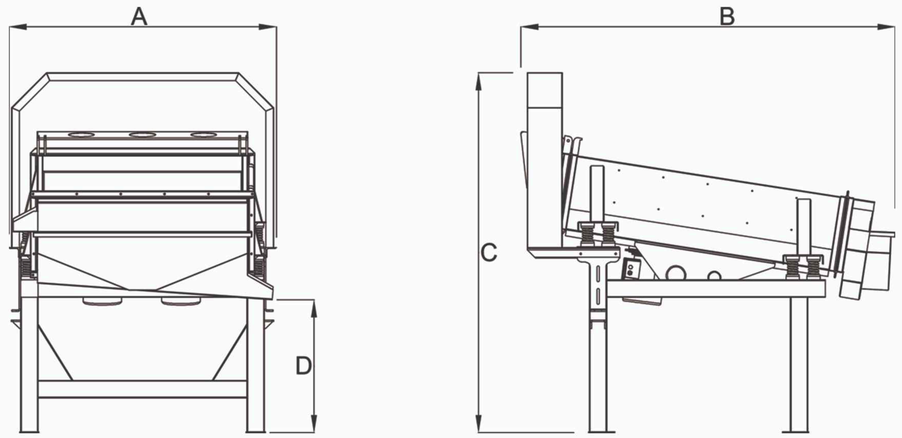

Codice Prodotto Croduct Code	Specifiche Tecniche Tecnical Specifications		Dimensioni Macchina Machine Dimensions				Dimensioni della Scatola cm	Peso Weight Kg	Peso Lordo Gross Weight Kg
	Capacità / Capacity Ton / Hour	Motor / Motor	A mm	B mm	C mm	D mm			
VTE-5	4 ~ 5	0,70 KW	1530	2142	2060	760	220x160x210	520	600

IT

USO PREVISTO
Viene utilizzato per separare le briciole o bloccare i prodotti nel prodotto. La macchina può essere realizzata utilizzando uno schermo, rete metallica o lamiera forata nelle dimensioni desiderate. A seconda dell'area di utilizzo, la macchina può essere prodotta con ruote o gambe fisse.

CAMPI DI APPLICAZIONE
Sebbene la macchina sia generalmente utilizzata nell'industria alimentare, può essere utilizzata anche nei mangimi, negli impianti di pulizia dei semi, nei mulini per mais, nei settori del riciclaggio e della protezione ambientale.

CARATTERISTICHE E VANTAGGI
- Lunga durata e consumo minimo richiesto
- Facile sostituzione del setaccio
- Basso consumo energetico
- Alta efficienza
- Bassa necessità di manutenzione
- Sistema di vibrovagliatura centrifugo

SPECIFICHE TECNICHE
- Il movimento di vibrazione è fornito da motori vibranti posizionati sul telaio in base al prodotto e al principio di funzionamento.
- L'intensità dei colpi può essere regolata in base alle condizioni del processo al motore vibrante. In questo modo, anche un vibratore ad alto Newton fornisce la piccola forza di vibrazione desiderata.
- La macchina ha una dimensione del setaccio variabile e ha una vasta gamma di usi.
- Viene utilizzato per l'alimentazione, il trasporto del prodotto, il riempimento del prodotto solido e la separazione da sostanze che non devono essere calibrate.
- Molle di vibrazione posizionate in base alla funzionalità dello schermo; Fornisce lo smorzamento del movimento di vibrazione e la ripetizione continua della radiazione.

EN

INTENDED USE
It is used for separating crumbs or block products in the product. The machine can be manufactured using a screen, wire mesh or perforated sheet in desired sizes. Depending on the area of use, the machine can be produced with wheels or fixed legs.

APPLICATION FIELDS
Although the machine is generally used in the food industry, it can also be used in feed, seed cleaning facilities, corn mills, recycling and environmental protection sectors.

FEATURES & ADVANTAGES
- Long lifetime and minimum consumable requirement
- Easy sieve changeable
- Low energy consumption
- High efficiency
- Low maintenance requirement
- Centrifugal vibrating screening system

TECHNICAL SPECIFICATIONS
- Vibration movement is provided by vibro motors placed on the chassis according to the product and operating principle.
- Striking intensity can be adjusted according to the condition of the process to the vibro motor. In this way, even a high-Newton vibrator gives the desired small vibration force.
- The machine has a changeable sieve size and has a wide range of uses.
- It is used for the purposes of feeding, transporting the product, filling the solid product, and separating it from substances that are not required to be calibrated.
- Vibration springs placed according to the functionality of the screen; It provides damping of the vibration movement and continuous repetition of the radiation.

Selezionatore di Colori

Color Sorter
Фотосепаратор
آلة فارز الألوان
Trieur Colorimetrique
Selectora De Color
Classificador de Cores

DISEGNO TECNICO DELLA MACCHINA
MACHINE TECHNICAL DRAWING

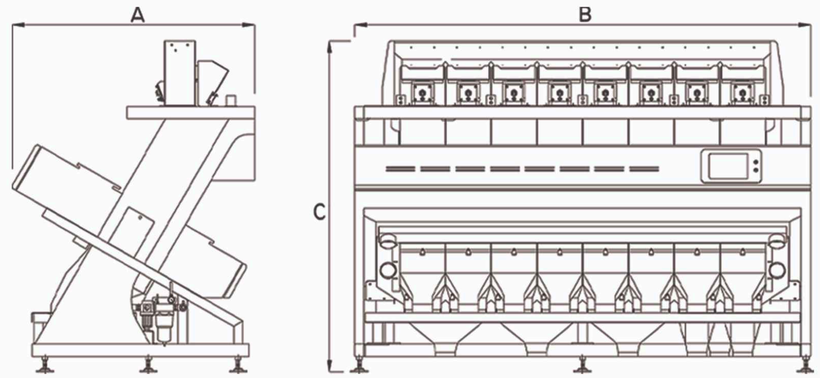

Nome Name	Lavorando Working	Energia Power of machine	Voltage Supply voltage	Pressione dell'Aria Air pressure	Consumo d'Aria Air consumption	Dimensione Dimension mm	Peso Weight
4R	240	2.4 kw	180-240V 50Hz	0.6-08 MPA	<2.m³/min	2118x1580x2020	1340kg
6R	360	3.0 kw	180-240V 50Hz	0.6-08 MPA	<3.m³/min	2710x1580x2020	1700kg
8R	480	3.6 kw	180-240V 50Hz	0.6-08 MPA	<4.m³/min	3333x1580x2020	2070kg
10R	600	4.3 kw	180-240V 50Hz	0.6-08 MPA	<5.m³/min	3925x1580x2020	2430kg

IT

USO PREVISTO
Le macchine della serie Tanem R vengono utilizzate nel processo di separazione in base al difetto di colore di corpi estranei o corpi estranei e marci nel prodotto. Può essere prodotto in diverse capacità a seconda delle esigenze.

CAMPI DI APPLICAZIONE
Le macchine della serie Tanem R sono generalmente utilizzate negli impianti di lavorazione del riso e anche le macchine della serie R possono essere utilizzate nel processo di separazione dei prodotti con struttura simile in base ai difetti di colore.

CARATTERISTICHE E VANTAGGI
- Altissima capacità
- Telecamera CCD ad alta risoluzione con 5400 pixel
- Controllo remoto senza fili (opzionale)
- Risposta ultra rapida
- Facile alta efficienza
- Eccellente precisione di classificazione
- Eccellente sensibilità di separazione
- Elevata efficienza unica
- Funzione NIR (opzionale)
- Sorgente luminosa a Led

SPECIFICHE TECNICHE
- La macchina ha canali di alimentazione ciascuno con una larghezza minima di 290 mm.
- Le macchine sono dotate di sensore CCD 5400 ad altissima risoluzione e sorgente luminosa a LED.
- La luce a LED e i sensori riducono i costi di utilizzo e garantiscono stabilità operativa a lungo termine.
- La funzione NIR opzionale viene utilizzata per la separazione di materiali trasparenti come il vetro.
- L'esclusivo meccanismo di funzionamento della macchina riduce il consumo d'aria.
- Grazie al doppio sistema di flusso d'aria; fornisce una separazione stabile su materiali ad alto inquinamento.
- Le macchine della serie TANEM R possono eseguire la calibrazione automatica one-touch ed eseguire operazioni rapide con un'intelligenza artificiale più intelligente.
- Il sistema di espulsione sviluppato fornisce un consumo d'aria minimo e la massima longevità.
- La funzione di rilevamento dei guasti automatici fornisce facilità d'uso.
- La macchina per la separazione dei colori della serie TANEM R offre prodotti di alta qualità, alta produttività e reputazione ai suoi utenti grazie ad alta capacità, separazione accurata e capacità di lavoro stabile.
- La funzione di regolazione automatica dello sfondo facilita la manutenzione generale della macchina.
- Una delle caratteristiche più importanti del modello sono le lenti di nuova generazione. Soddisfa la visualizzazione dettagliata per la sensibilità alla separazione, soddisfa pienamente la necessità di dettagli fini e ha un alto livello di capacità di rilevare il giallo aperto.

EN

INTENDED USE
Tanem R series machines are used in the process of separating according to the color defect of foreign matter or foreign and rotten matter in the product. It can be produced in different capacities according to the requirement.

APPLICATION FIELDS
Tanem R series machines are generally used in rice processing facilities and also R series machines can be used in the process of separating the products having similar structure according to the color flaws.

FEATURES & ADVANTAGES
- Super high capacity
- High resolution CCD camera with 5400 pixels
- Remote wireless control (optional)
- Ultra - fast response
- Easy high efficiency
- Excellent Ranking Accuracy
- Excellent Separating Sensitivity
- High Unique Efficiency
- NIR Function (Optional)
- Led Light Source

TECHNICAL SPECIFICATIONS
- The machine has feed channels each are minimum width of 290 mm.
- The machines are equipped with super high resolution 5400 CCD sensor and LED light source.
- LED light and sensors are reduced usage cost and provide long-term operational stability.
- Optional NIR Function is used for separation of transparent materials such as glass.
- Machine's unique working mechanism reduces air consumption.
- Due to dual airflow system; it provides stable separation on high pollution materials.
- TANEM R series machines can be done one-touch automatic calibration and perform quick operation with smarter artificial intelligence.
- Developed ejector system provides minimum air consumption and maximum longevity.
- The self-fault detection feature provides ease usage.
- TANEM R series color separator machine provides high quality product, high output and reputation to its users via high capacity, accurate separation and stable working ability.
- The automatic background adjustment function facilitates general maintenance of the machine.
- One of the most important features of the model is the new generation lenses. It satisfies detailed visualization for separation sensitivity, fully meets the need for fine detail, and has a high level of ability to detect open yellow.

Bunker di Stoccaggio del Riso

Rice Storage Bunker
Силос хранения риса
مستودع تخزين الأرز
Entrepôt Stock De Riz
Tolva Producto Terminado
Bunker para Armazenamento de Arroz

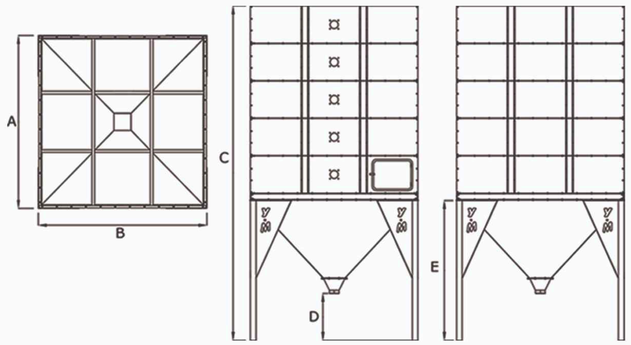

Codice Prodotto Croduct Code	Specifiche dei Materiali Material Specifications	A (mm)	B (mm)	C (mm)	D (mm)	E (mm)	Numero Di Pannelli Number Of Panels	Capacità Capacity M³ / Ton
PDAK-16	SS430 – SS 304 Cromo/Chrome	3000	3000	4720	840	2500	3	21,40 M³ / 16 Ton
PDAK-20	SS430 – SS 304 Cromo/Chrome	3000	3000	5390	840	2500	4	27 M³ / 20 Ton
PDAK-24	SS430 – SS 304 Cromo/Chrome	3000	3000	6060	840	2500	5	32,60 M³ / 24,5 Ton
PDAK-28	SS430 – SS 304 Cromo/Chrome	3000	3000	6730	840	2500	6	38,3 M³ / 28,75 Ton
PDAK-33	SS430 – SS 304 Cromo/Chrome	3000	3000	7400	840	2500	7	43,86 M³ / 33 Ton
PDAK-37	SS430 – SS 304 Cromo/Chrome	3000	3000	8070	840	2500	8	49,50 M³ / 37 Ton
PDAK-41	SS430 – SS 304 Cromo/Chrome	3000	3000	8740	840	2500	9	55,10 M³ / 41,3 Ton
PDAK-45	SS430 – SS 304 Cromo/Chrome	3000	3000	9410	840	2500	10	60,75 M³ / 45,5 Ton
PDAK-50	SS430 – SS 304 Cromo/Chrome	3000	3000	10080	840	2500	11	66,40 M³ / 50 Ton
PDAK-54	SS430 – SS 304 Cromo/Chrome	3000	3000	10750	840	2500	12	72 M³ / 54 Ton

Codice Prodotto Croduct Code	Specifiche dei Materiali Material Specifications	A (mm)	B (mm)	C (mm)	D (mm)	E (mm)	Numero Di Pannelli Number Of Panels	Capacità Capacity M³ / Ton
PDAG-21	Galvaniz Sac / Lamiera Zincata	3000	3000	5560	840	2500	3	21,40 M³ / 28,5 Ton
PDAG-27	Galvaniz Sac / Lamiera Zincata	3000	3000	6510	840	2500	4	36,5 M³ / 27,37 Ton
PDAG-33	Galvaniz Sac / Lamiera Zincata	3000	3000	7460	840	2500	5	44,50 M³ / 33,37 Ton
PDAG-39	Galvaniz Sac / Lamiera Zincata	3000	3000	8410	840	2500	6	52,5 M³ / 39,37 Ton
PDAG-45	Galvaniz Sac / Lamiera Zincata	3000	3000	9360	840	2500	7	60,50 M³ / 45,37 Ton
PDAG-51	Galvaniz Sac / Lamiera Zincata	3000	3000	10310	840	2500	8	68,50 M³ / 51,37 Ton
PDAG-57	Galvaniz Sac / Lamiera Zincata	3000	3000	11260	840	2500	9	76,50 M³ / 57,37 Ton
PDAG-63	Galvaniz Sac / Lamiera Zincata	3000	3000	12210	840	2500	10	84,50 M³ / 63,37 Ton

IT

USO PREVISTO
I bunker vengono utilizzati per conservare i prodotti trasformati negli impianti di trasformazione alimentare.

CAMPI DI APPLICAZIONE
I magazzini, generalmente utilizzati per conservare o riposare prodotti alimentari, possono essere realizzati standard o personalizzati a seconda dell'area in cui devono essere installati.

CARATTERISTICHE E VANTAGGI
- Bocche di scarico meccaniche o pneumatiche
- Finestre di osservazione del controllo di livello
- Assemblaggio bullone senza soluzione di continuità
- Coperchio di ispezione e manutenzione
- Profili autocompensanti
- Costruzione aerodinamica e robusta
- Facilità di installazione Facilità di manutenzione

SPECIFICHE TECNICHE
- I contenitori sono standard in lamiera da 2,5 mm. I materiali galvanizzati neri, 430 o 304 cromati possono essere tagliati al laser e utilizzati per la produzione in base alle esigenze.
- Il rinforzo del profilo viene utilizzato per stabilizzare la pressione all'interno dei depositi di acciaio.
- L'acciaio speciale di supporto pressopiegato è imbullonato ai pannelli del bunker in base alle sue dimensioni.
- Tutte le parti vengono spedite smontate e devono essere montate tramite bulloni sul campo.
- L'uscita del prodotto può essere realizzata al centro del bordo in base alle esigenze.
- Viene posizionata una finestra di osservazione per osservare i livelli di prodotto all'interno del bunker.
- Il sistema di pesatura a cella di carico può essere opzionalmente utilizzato per pesare il prodotto immagazzinato (opzionale).
- I sensori di livello possono essere utilizzati per seguire automaticamente il livello del prodotto nel bunker (opzionale).
- I piedi del bunker sono realizzati con materiali a profilo quadrato per fornire l'altezza di scarico necessaria.
- È presente un portello che consente il passaggio di un operatore per la pulizia, la manutenzione e l'assistenza.
- Per proteggere il prodotto da fattori esterni e impedire l'ingresso di materiale estraneo, il bunker è coperto.
- Gli scivoli di uscita del prodotto che vengono utilizzati durante lo scarico del bunker hanno uno standard di scorrimento manuale. Opzionalmente, sono disponibili un cursore a sfera e cursori pneumatici ad uso automatico per l'uso manuale.
- Per ridurre i danni causati al prodotto durante lo stoccaggio possono essere utilizzati ritardanti (opzionali)
- Pannelli aggiuntivi possono essere montati facilmente e rapidamente in base al desiderio di aumentare la capacità se
- l'altezza è insufficiente.

EN

INTENDED USE
Bunkers are used to store processed products in food processing plants.

APPLICATION FIELDS
Storages which are generally used to store or rest food products can be made standard or custom depending on the area to be installed in.

FEATURES & ADVANTAGES
- Mechanical or pneumatic discharge ports
- Level control observation windows
- Seamless bolt assembly
- Inspection and maintenance cover
- Pressure compensating profiles
- Aerodynamic and strong construction
- Ease of installation Ease of maintenance

TECHNICAL SPECIFICATIONS
- Storages are standard made of 2,5mm sheet. Black galvanize, 430 or 304 chrome materials can be laser cut and used to manufacture according to requirement.
- Profile strengthening is used to stabilize the pressure inside the steel storages.
- Special press bended support steel is bolted to the panels of the bunker according to its dimensions.
- All the parts are shipped disassembled and are to be mounted using bolts on the field.
- Product output can be made on the middle center of the edge according to need.
- An observation window is put to observe the product levels inside the bunker.
- Loadcell weighing system can be optionally be used to weigh the stored product (optional).
- Level sensors can be used to automatically follow the product level in the bunker (optional).
- Bunker feet are made of square profile materials to provide the discharge height needed.
- There is a hatch that allows an operator to pass through for cleaning, maintenance and service.
- To protect the product from external factors and prevent foreign material from entering the bunker is covered.
- The product outlet chutes that are used when unloading bunker have a manual sliding standard. Optionally, a ball slider and auto use pneumatic sliders are available for manual use.
- To reduce the damage caused to the product during storing it retarders can be used (optional)
- Additional panels can easily and quickly be mounted according to desire to increase capacity if height is insufficient.

Bunker di Imballaggio Manuale

Manual Packaging Bunker
Склад ручной упаковки
آلة التعبئة والتغليف اليدوي
Machine D'emballage Manuelle
Tolva Ensacado Manuel
Bunker de Empacotamento Manual

IT

USO PREVISTO

Questi bunker vengono utilizzati negli impianti di trasformazione alimentare per confezionare manualmente i prodotti.

CAMPI DI APPLICAZIONE

I contenitori, generalmente utilizzati per conservare o riposare prodotti alimentari, possono essere realizzati standard o personalizzati a seconda dell'area in cui devono essere installati per il confezionamento manuale.

CARATTERISTICHE E VANTAGGI

- Bocche di scarico meccaniche o pneumatiche
- Finestre di osservazione del controllo di livello
- Assemblaggio bullone senza soluzione di continuità
- Coperchio di ispezione e manutenzione
- Profilo autocompensante (opzionale)
- Costruzione aerodinamica e robusta
- Facilità di installazione Facilità di manutenzione

SPECIFICHE TECNICHE

- I contenitori sono normalmente realizzati in lamiera da 2-2,5 mm. I materiali galvanizzati neri, 430 o 304 cromati possono essere tagliati al laser e utilizzati per la produzione in base alle esigenze.
- Il rinforzo del profilo viene utilizzato per stabilizzare la pressione all'interno del bunker in acciaio (opzionale).
- L'acciaio speciale di supporto pressopiegato è imbullonato ai pannelli del bunker in base alle sue dimensioni.
- Tutte le parti vengono spedite smontate e devono essere montate tramite bulloni sul campo.
- L'uscita del prodotto può essere realizzata al centro del bordo in base alle esigenze.
- Viene posizionata una finestra di osservazione per osservare i livelli di prodotto all'interno del magazzino.
- Il sistema di pesatura a cella di carico può essere opzionalmente utilizzato per pesare il prodotto immagazzinato (opzionale).
- I sensori di livello possono essere utilizzati per seguire automaticamente il livello del prodotto nel bunker (opzionale).
- I piedini di stoccaggio sono realizzati con materiali a profilo quadrato per fornire l'altezza di scarico necessaria.
- È presente un portello che consente il passaggio di un operatore per la pulizia, la manutenzione e l'assistenza.
- Per proteggere il prodotto da fattori esterni e impedire l'ingresso di materiale estraneo, il bunker è coperto.
- Gli scivoli di uscita del prodotto che vengono utilizzati durante lo scarico del bunker hanno uno standard di scorrimento manuale. Opzionalmente, sono disponibili un cursore a sfera e cursori pneumatici ad uso automatico per l'uso manuale.
- Per ridurre i danni ai prodotti durante lo stoccaggio, è possibile utilizzare ritardanti (opzionali)
- Pannelli aggiuntivi possono essere montati facilmente e rapidamente per aumentare la capacità se l'altezza netta è compatibile.

DISEGNO TECNICO DELLA MACCHINA
MACHINE TECHNICAL DRAWING

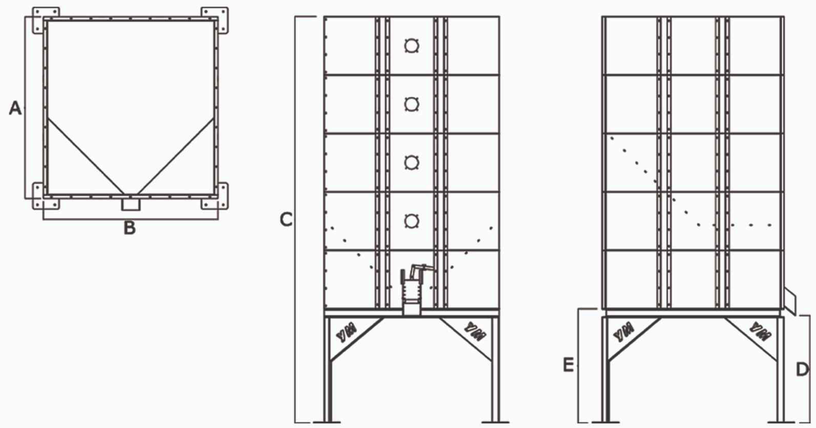

Codice Prodotto Croduct Code	Specifiche dei Materiali Material Specifications	A mm	B mm	C mm	D mm	E mm	Capacità / Capacity m^3 /Ton
MPA (X) 5T	Cromo / Zincato / Lamiera Chrome/ Galvanized/ Sheet Metal	2000	2000	4100	1200	1300	$7m^3$ / 5 Tonnellata
MPA (X) 7T	Cromo / Zincato / Lamiera Chrome/ Galvanized/ Sheet Metal	2000	2000	4900	1200	1300	$12m^3$ / 7 Tonnellata
MPA (X) 10T	Cromo / Zincato / Lamiera Chrome/ Galvanized/ Sheet Metal	2000	2000	5900	1200	1300	$14m^3$ / 10 Tonnellata

EN

INTENDED USE

These bunkers are used in food processing plants to manually package products.

APPLICATION FIELDS

Storage which are generally used to store or rest food products can be made standard or custom depending on the area to be installed in for manual packaging.

FEATURES & ADVANTAGES

- Mechanical or pneumatic discharge ports
- Level control observation windows
- Seamless bolt assembly
- Inspection and maintenance cover
- Pressure compensating profile (optional)
- Aerodynamic and strong construction
- Ease of installation Ease of maintenance

TECHNICAL SPECIFICATIONS

- Storage are standardly made of 2-2,5mm sheet. Black galvanize, 430 or 304 chrome materials can be laser cut and used to manufacture according to requirement.
- Profile strengthening is used to stabilize the pressure inside the steel bunker (Optional).
- Special press bended support steel is bolted to the panels of the bunker according to its dimensions.
- All the parts are shipped disassembled and are to be mounted using bolts on the field.
- Product output can be made on the middle center of the edge according to need.
- An observation window is put to observe the product levels inside the storage.
- Loadcell weighing system can be optionally be used to weigh the stored product (optional).
- Level sensors can be used to automatically follow the product level in the bunker (optional).
- Storage feet are made of square profile materials to provide the discharge height needed.
- There is a hatch that allows an operator to pass through for cleaning, maintenance and service.
- To protect the product from external factors and prevent foreign material from entering the bunker is covered.
- The product outlet chutes that are used when unloading bunker have a manual sliding standard. Optionally, a ball slider and auto use pneumatic sliders are available for manual use.
- To reduce damage to products during storage, retarders can be used (optional)
- Additional panels can easily and quickly be mounted to increase capacity if net height is compatible.

Bunker Laterale del Prodotto

Side Product Bunker
Силос хранения побочных продуктов
مستودع المواد الجانبية
Entrepôt de Produits Secondaires
Almacén de Productos Secundarios
Bunker De Produtos Secundários

Codice Prodotto Croduct Code	Tecniche Prodotto Product Features		Dimensioni Prodotto Machine Dimensions				Peso Weight Kg
	Capacità / Capacity Ton / Hour	Motor / Motor	A mm	B mm	C mm	D mm	
RMFB-120	1,8 M³	-	1360	1200	2400	1200	145

IT

USO PREVISTO
Viene utilizzato per immagazzinare i prodotti collaterali del prodotto in lavorazione nello stabilimento.

CAMPI DI APPLICAZIONE
In generale viene utilizzato per stoccare grano crudo, miglio, grano lattiginoso, mezzo spezzato e scarti del separatore colore.

CARATTERISTICHE E VANTAGGI
- Bocche di scarico meccaniche o pneumatiche
- Finestre di osservazione del controllo di livello

SPECIFICHE TECNICHE
- I contenitori sono normalmente realizzati in lamiera da 2-2,5 mm. I materiali galvanizzati neri, 430 o 304 cromati possono essere tagliati al laser e utilizzati per la produzione in base alle esigenze.
- L'uscita del prodotto può essere realizzata al centro del bordo in base alle esigenze.
- L'apertura di scarico è a comando manuale ma su richiesta può essere realizzata di serie con pedale pneumatico.
- Viene posizionata una finestra di assorbimento per osservare i livelli di prodotto all'interno del bunker.
- I piedi del bunker sono realizzati in (profilo a L) e sono all'altezza necessaria per lo scarico.
- Per ridurre i danni causati al prodotto durante lo stoccaggio possono essere utilizzati ritardanti (opzionali)
- Se necessario può essere realizzato con ruote (mobile / opzionale)

EN

INTENDED USE
It is used to store the side products of the product being processed at the plant.

APPLICATION FIELDS
In general it is used to store raw grain, millet, milky grain, half broken and color separator wastes.

FEATURES & ADVANTAGES
- Mechanical or pneumatic discharge ports
- Level control observation windows

TECHNICAL SPECIFICATIONS
- Storage are standardly made of 2-2,5mm sheet. Black galvanize, 430 or 304 chrome materials can be laser cut and used to manufacture according to requirement.
- Product output can be made on the middle center of the edge according to need.
- The discharge opening is manually controlled but can be manufactured as standard pneumatic pedal at request.
- An absorption window is put to observe the product levels inside the bunker.
- The bunker feet are made in (L profile) and are at necessary height for discharging.
- To reduce the damage caused to the product during storing it retarders can be used (optional)
- If needed it can be manufactured with wheels (mobile / optional)

Bunker dell'Alimentatore della Macchina

Machine Feeder Bunker
Бункер питания станка
الآلة بونكر لتغذية
Machine D'alimentation Bunker
Tolvas de Pulidoras
Bunker Abastecedor de Máquinas

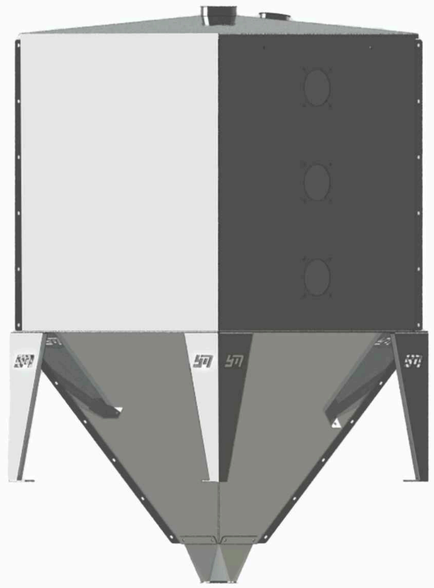

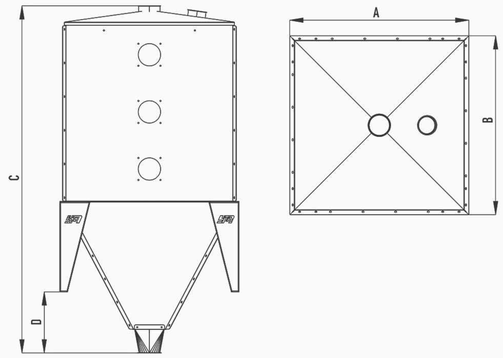

Codice Prodotto Croduct Code	Tecniche Prodotto Product Features		Dimensioni Prodotto Machine Dimensions				Peso Weight Kg
	Capacità / Capacity Ton / Hour	Motor / Motor	A mm	B mm	C mm	D mm	
SPB-120	2,0 M³	-	1206	1206	2340	412	190

IT

USO PREVISTO
Viene utilizzato per fornire un'alimentazione costante e regolare alle macchine dell'impianto.

CAMPI DI APPLICAZIONE
Viene utilizzato per l'alimentazione di macchine per sbiancare e lucidare il riso negli impianti di lavorazione della risaia.

CARATTERISTICHE E VANTAGGI
- Massima Igiene
- Finestre di osservazione del controllo di livello
- Esigenze minime di manutenzione periodica

SPECIFICHE TECNICHE
- I bunker sono normalmente realizzati in lamiera da 2-2,5 mm. I materiali neri possono essere tagliati al laser e utilizzati per la produzione in base alle esigenze.
- L'uscita del prodotto può essere realizzata al centro del bordo in base alle esigenze.
- L'apertura di scarico è a comando manuale ma su richiesta può essere realizzata di serie con pedale pneumatico.
- Viene posizionata una finestra di assorbimento per osservare i livelli di prodotto all'interno del bunker.

EN

INTENDED USE
It is used to provide constant and regular feed to the machines in the plant.

APPLICATION FIELDS
It is used for feeding rice whitener and polisher machines in paddy processing plants.

FEATURES & ADVANTAGES
- Maximum Hygiene
- Level control observation windows
- Minimum Periodic Maintenance Needs

TECHNICAL SPECIFICATIONS
- Bunkers are standardly made of 2-2,5mm sheet. Black materials can be laser cut and used to manufacture according to requirement.
- Product output can be made on the middle center of the edge according to need.
- The discharge opening is manually controlled but can be manufactured as standard pneumatic pedal at request.
- An absorption window is put to observe the product levels inside the bunker.

Stare e Bunker per Selezionatore di Colori

Stand and Bunker For Color Sorter

Площадка установки фотосепаратора с бункером питания

منضضة ومستودع فارز الألوان

Stand Et Bunker Du Trieur De Couleur

Plataforma y Tolva de Selectora

Plataforma e Bunker para Classificador de Cores

IT

USO PREVISTO

E' un tipo di apparecchiatura installata sulla macchina di separazione dei colori e fornisce un flusso regolare del prodotto

CARATTERISTICHE E VANTAGGI

- Scala ergonomica
- Finestre di osservazione del controllo di livello
- Costruzione aerodinamica e robusta
- Facilità di installazione Facilità di manutenzione

SPECIFICHE TECNICHE

- I piedi del supporto sono realizzati con materiali a profilo quadrato per fornire l'altezza di scarico necessaria.
- All'interno del cavalletto è prevista un'apposita area per
- l'allestimento e la manutenzione della macchina.
- Il supporto è rivestito con fogli fantasia per impedire lo scivolamento del piede.
- Il bordo dello stand si trasforma in un ambiente di lavoro sicuro con ringhiere.
- C'è una scala ergonomica per salire sul cavalletto.
- Bunker standard realizzati in lamiera da 2-2,5 mm. I materiali galvanizzati neri, 430 o 304 cromati possono essere tagliati al laser e utilizzati per la produzione in base alle esigenze.
- C'è 1 tramoggia del resort di serie nel bunker; è inoltre possibile realizzare una tramoggia inversa.
  Viene posizionata una finestra di osservazione per osservare i livelli di prodotto all'interno del magazzino.

EN

INTENDED USE

Is a kind of equipment installed on the color separating machine and provides a regular flow of the product

FEATURES & ADVANTAGES

- Ergonomic ladder
- Level control observation windows
- Aerodynamic and strong construction
- Ease of installation Ease of maintenance

TECHNICAL SPECIFICATIONS

- Stand feet are made of square profile materials to provide the discharge height needed.
- Appropriate area is provided for setup and maintenance of the machine on the stand.
- The stand is coated with patterned sheets to prevent foot sliding.
- Stand edge is transformed into a safe working environment with railings.
- There is ergonomic ladder to climb up on the stand.
- Bunkers standardly made of 2-2,5mm sheet. Black galvanize, 430 or 304 chrome materials can be laser cut and used to manufacture according to requirement.
- There is 1 resort hopper as standard in the bunker; additionally a reverse hopper can be manufactured.
- An observation window is put to observe the product levels inside the storage.

Stare per il Montaggio della Macchina

Machine Mounting Stands

Стенд для установки оборудований

طاولات تركيب الماكينة

Supports de montage de machines

Soportes de montaje de máquinas

Suportes de montagem de máquinas

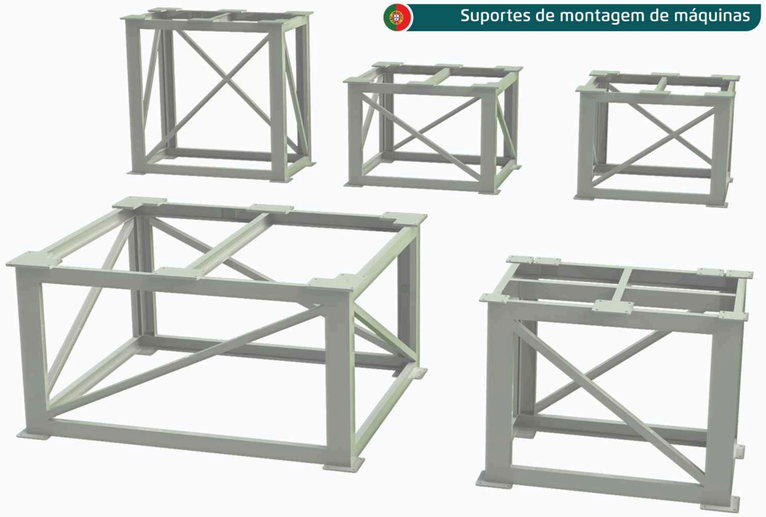

IT

USO PREVISTO

Le tribune servono per elevarsi da terra per garantire un flusso di prodotti delle macchine negli impianti

CAMPI DI APPLICAZIONE

Queste piattaforme vengono utilizzate per eseguire in sicurezza la manutenzione e l'assistenza delle macchine desiderate.

CARATTERISTICHE E VANTAGGI

- Costruzione aerodinamica e robusta
- Scala ergonomica
- Applicazioni speciali e design speciali
- Massima sicurezza

SPECIFICHE TECNICHE

- Sono realizzati in N.P.I o N.P.U. o acciaio a profilo quadro a seconda delle dimensioni della macchina.
- Sulla parte superiore delle piattaforme viene utilizzato un foglio di metallo espanso o 2/3 stampato che impedisce lo scivolamento del piede.
- Le scale sono utilizzate in numero e dimensioni adeguate per salire sulle piattaforme.
- Le piattaforme sono rinforzate utilizzando parti di supporto per essere minimamente influenzate da scosse e vibrazioni.

EN

INTENDED USE

The stands are used for rising from the ground to ensure a flow of products of machines in facilities

APPLICATION FIELDS

These platforms are used to perform the maintenance and service of the desired machines safely.

FEATURES & ADVANTAGES

- Aerodynamic and strong construction
- Ergonomic ladder
- Special applications and special designs
- Maximum Security

TECHNICAL SPECIFICATIONS

- They are made of N.P.I or N.P.U. or square profile steel according to the machine size.
- Foot slip preventing expanded metal or 2/3 printed sheet is used on top of the platforms.
- Ladders are used in appropriate number and size to climb on the platforms.
- The platforms are strengthened using support parts to minimally get affected by shaking and vibration.

Storaging - Stoccaggio

Confezionatrice Automatica Per Sacchi Jumbo

Automatic Jumbo Bag Packaging Machine

Автоматическая машина для наполнения больших пакетов

آلة تعبئة الأكياس الجامبو الأوتوماتيكية

Machine De Remplissage Automatique De Sacs Géants

Máquina llenadora Automática De Bolsas Gigantes

Máquina de Empacotamento Automática Para Sacos Gigantes

IT

USO PREVISTO

Bilancia automatica per il riempimento di Big-Bag, è una macchina sviluppata per il riempimento di sacchi da 1000 kg utilizzati nel trasporto di prodotti in polvere e granulari negli stabilimenti di produzione alimentare e nelle aree industriali.

CAMPI DI APPLICAZIONE

Le aree di utilizzo dei Big Bag includono l'industria alimentare, l'agricoltura, l'edilizia, l'industria navale, l'industria chimica, farmaceutica, mineraria e i materiali da avviare al riciclaggio.

CARATTERISTICHE E VANTAGGI

- Pesatura rapida e precisa
- Numero di sacchi programmabile
- Modulo PLC marca GMT
- Cella di carico di marca Esit o Kobastar

SPECIFICHE TECNICHE

- La macchina è dotata di un robusto meccanismo di sollevamento-abbassamento pesante integrato su un telaio in acciaio.
- Le operazioni di inserimento e rimozione del sacco sono a cura dell'operatore.
- Il prodotto, pesato con 4 celle di carico, mostra una precisione stabile combinando i segnali ricevuti dalle celle di carico con un combinatore di segnali.
- Con il sistema di controllo PLC, il prodotto può essere pesato automaticamente ai valori di tolleranza desiderati.
- Con pistoni pneumatici per impieghi gravosi, il sacco viene riempito su e giù durante il riempimento del sacco senza spazi vuoti.

DISEGNO TECNICO DELLA MACCHINA

MACHINE TECHNICAL DRAWING

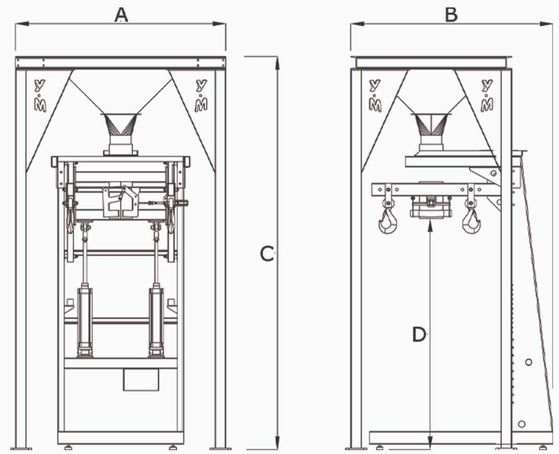

Codice Prodotto Croduct Code	Specifiche Tecniche Tecnical Specifications		Dimensioni Macchina Machine Dimensions				Dimensioni della Scatola cm	Peso Weight Kg	Peso Lordo Gross Weight Kg
	Capacità / Capacity Ton / Hour	Velocità di Riempimento/H Filling Speed / H	A mm	B mm	C mm	D mm			
YBBD-1TOH	1	20 ~ 25 Sacco/Bag	2000	1930	3745	2200	320x200x180	740	860
YBBD-1TOG	1	20 ~ 25 Sacco/Bag	2000	1930	3495	1950	320x200x180	680	800

EN

INTENDED USE

Automatic Big-Bag filling scale, It is a machine developed for filling 1000 kg bags used in the transport of powder and granular products in food production facilities and industrial areas.

APPLICATION FIELDS

Big Bag usage areas include food industry, agriculture, construction industry, ship industry, chemical, pharmaceutical industry, mining and materials to be sent to recycling.

FEATURES & ADVANTAGES

- Fast and precise weighing
- Programmable number of bags
- PLC Module GMT brand
- Esit or Kobastar brand loadcell

TECHNICAL SPECIFICATIONS

- The machine has a robust heavy lifting-lowering mechanism integrated on a steel construction chassis.
- Bag insertion and removal operations are carried out by the operator.
- The product, which is weighed with 4 load cells, shows a stable accuracy by combining the signals received from the load cells with a signal combiner.
- With PLC control system, the product can be weighed automatically at desired tolerance values.
- With heavy duty pneumatic pistons, the sack is filled up and down while filling the sack without any gaps.

Sistema Automatico di Miscelazione del Riso - Controllato da PLC

Automatic Rice Mixing System - Controlled By Plc

Автоматическая система смешивания риса - контролируется Plc

نظام خلط الأرز الأوتوماتيكي - يتم التحكم فيه بواسطة Plc

Système Automatique de mixte de riz - contrôlé par Plc

Sistema de Dosificacion

Sistema de dosagem automático – Controlado por Plc

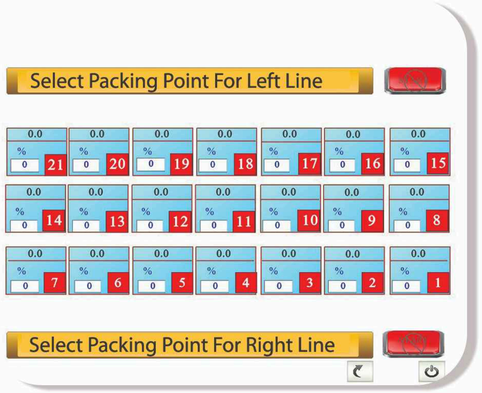

IT

USO PREVISTO

I trasportatori di miscelazione del riso posti sotto i bunker di stoccaggio del prodotto nell'impianto da confezionare vengono utilizzati per realizzare la miscela di prodotto desiderata secondo i valori inseriti dall'unità di controllo PLC dell'operatore. Si può inserire il sistema di miscelazione dando i Kg/Ora totali e specificando i rapporti % oppure dando i Kg/Ora direttamente da ogni materiale. Ciò consente di miscelare il prodotto a piacere.

CAMPI DI APPLICAZIONE

In genere riso, frumento, orzo, segale, avena, riso, lenticchie, mais, ecc. È studiato per realizzare una miscela nelle proporzioni desiderate per prodotti granulari in base alla % presente nella confezione.

CARATTERISTICHE E VANTAGGI

- Set di pesatura con cella di carico (opzionale)
- Prestazioni stabili con servomotore
- Dosaggio veloce e preciso
- Sistema elettronico di facile utilizzo
- Altezza di installazione ridotta
- Delicato mix di prodotti

SPECIFICHE TECNICHE

- C'è un sistema di flusso controllato da un servomotore elettrico.
- I servomotori sono integrati con l'unità di controllo PLC, fornendo il risultato più accurato con un caricamento stabile dei comandi.
- Il sistema fornisce il dosaggio del prodotto alla velocità determinata attraverso il sistema di controllo PLC.
- Il servomotore stabile è montato direttamente sull'albero del trasportatore di dosaggio con un riduttore di velocità.
- A causa del sistema di trasporto, le differenze di peso specifico o umidità non interferiscono con il processo di dosaggio.
- Il prodotto viene trasferito al trasportatore dosatore con coperchi a comando pneumatico.
- Grazie al suo design moderno, questo sistema di dosaggio è il metodo più vantaggioso.

EN

INTENDED USE

The rice mixing conveyors placed under the product storage bunkers in the facility to be packaged are used to make the desired product mixture according to the values entered by the operator's PLC control unit. The mixing system can be entered by giving the total Kg / Hour and by specifying the % ratios or by giving Kg / Hour directly from each material. This allows the product to be mixed as desired.

APPLICATION FIELDS

Generally rice, wheat, barley, rye, oats, rice, lentils, corn, etc. It is designed to make a mixture in desired proportions for granular products on the basis of % in the package.

FEATURES & ADVANTAGES

- Load cell weighing set (optional)
- Stable performance with servo motor
- Fast and precise dosing
- Easy to use electronic system
- Low installation height
- Delicate product mix

TECHNICAL SPECIFICATIONS

- There is a flow system controlled by an electric servo motor.
- Servo motors are integrated with the PLC control unit, giving the most accurate result with stable command loading.
- The system provides product dosing at the determined rate through the PLC control system.
- Stable servo motor is mounted directly to the dosing conveyor shaft with a speed reducer gearbox.
- Due to the conveyor system, differences in specific gravity or humidity do not interfere with the dosing process.
- The product is transferred to the dosing conveyor with pneumatic controlled covers.
- Thanks to its modern design, this dosage system is the most advantageous method.

Scala di Flusso

Flow Scale

Установка определения веса

مقياس معدل الاستخراج

Échelle de taux d'extraction

Balanza Flujo

Balança de Fluxo

DISEGNO TECNICO DELLA MACCHINA

MACHINE TECHNICAL DRAWING

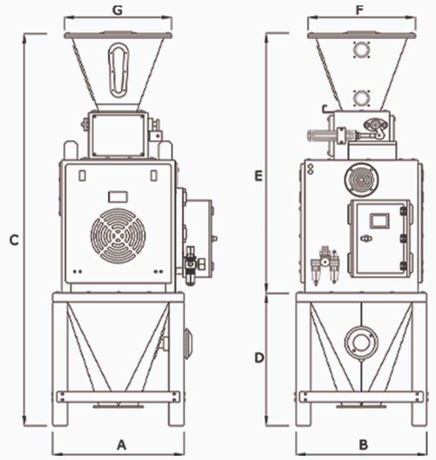

Codice Prodotto Croduct Code	Capacità Capacity Ton / Hour	Dimensioni Macchina Machine Dimensions							Dimensioni della Scatola cm	Peso Weight Kg	Peso Lordo Gross Weight Kg
		A mm	B mm	C mm	D mm	E mm	F mm	G mm			
YERS 5T	5	850	850	2465	860	1605	670	670	105x260x110	420 Kg	520
YERS 10T	10	900	850	2600	860	1740	670	670	105x280x110	550 Kg	660

IT

USO PREVISTO

Progettato per misurare continuamente la quantità e il peso del prodotto che è passato attraverso la linea di prodotti. L'efficienza del sistema è testata con precisione da una serie di bilance posizionate in varie linee di prodotti e collegate a un data center.

CAMPI DI APPLICAZIONE

Utilizzato nell'industria alimentare, impianti di macinazione di farine e semole, fabbriche di latte in polvere, altri impianti industriali e per i prodotti granulari con le stesse finalità.

CARATTERISTICHE E VANTAGGI

- Sistema di controllo completamente PLC
- Sistema di allarme di tolleranza ai guasti
- Posto di lavoro privo di polvere grazie al sistema di aspirazione
- Facile manutenzione con i tappi rimovibili.
- 3 diversi modelli disponibili per risone, riso, frumento, farina e crusca
- Pesatura sensibile,
- Uscita dati programmabile al momento della richiesta e in condizioni di lavoro continuo
- Capacità di controllo automatico del livello

SPECIFICHE TECNICHE

- Facile da usare con la disponibilità del sistema di controllo basato su PLC.
- La pesatura sensibile e veloce viene eseguita con le celle di carico in acciaio inossidabile sulla macchina.
- La possibilità di lavorare singolarmente o in gruppo.
- È possibile definire report automatici su misura.
- Il bunker di alimentazione sulla macchina consente di alimentare correttamente il prodotto.
- La macchina è programmata dal menu dell'operatore del PLC in modo che possa essere facilmente calibrata.
- Vengono applicati design speciali per evitare errori di pesatura nel sistema di riempimento.
- Il primer e la vernice applicati sono conformi alle normative alimentari.
- Le zone a contatto con il prodotto possono essere realizzate su richiesta in lamiera cromata 403 o 304.
- Sensibilità +-50-100 grammi
- Massimo. del peso di 50 kg
- Impostare l'importo; 10 grammi

EN

INTENDED USE

Designed to measure the quantity and weight of the product that passed through the product line continuously .The efficiency of the system is precisely tested by a set of scales placed in various product lines and connected to a data center.

APPLICATION FIELDS

Used in food industry, flour and semolina mill plants, milk powder factories, other industrial plants and for the granular products with the same purposes.

FEATURES & ADVANTAGES

- Fully PLC control system
- Fault tolerance alarm system
- Dust-free workplace thanks to the aspiration system
- Easy maintenance with the removable caps.
- 3 different models available for paddy, rice, wheat, flour and bran
- Sensitive weighing,
- Programmable data output at the time of request and in continuous working conditions
- Automatic level control capability

TECHNICAL SPECIFICATIONS

- Easy to use with the availability of PLC-based control system.
- Sensitive and fast weighing is performed with the stainless steel load cells on the machine.
- The possibility of working single or in groups.
- Tailor made automatic reporting can be defined.
- The feeding bunker on the machine enables it to feed the product properly.
- The machine is scheduled from the PLC operator menu in the way that it could be calibrated easily.
- Special designs are applied to avoid weighing errors in the filling system.
- Primer and paint applied are in compliance with the Food Regulations.
- The areas that come into contact with the product can be produced from 403 or 304 chrome sheet upon request.
- Sensitivity +-50-100 grams
- Max. weighing 50 Kgs
- Set amount; 10 grams

Insaccatrice Automatica

Automatic Bagging Machine

Автоматическая упаковочная машина

ماكنة تكييس أوتوماتيكية

Machine d Emballage Automatique

Ensacadora Automatica

Máquina de Empacotamento Automático

IT

USO PREVISTO

La macchina solitamente disponibile per i prodotti alimentari granulari può essere utilizzata anche per pesare e confezionare automaticamente tutti i tipi di prodotti granulari.

CAMPI DI APPLICAZIONE

La macchina che solitamente viene utilizzata con i prodotti alimentari granulari può essere utilizzata anche per pesare e confezionare qualsiasi tipo di prodotto a base di cereali.

CARATTERISTICHE E VANTAGGI

- Sistema touch completamente controllato da PLC
- Possibilità di riempimento veloce e lento
- Pesatura di precisione
- Ogni bilancia ha una cella di carico indipendente per fornire di più stabilità e precisione
- Unità di alimentazione con alimentazione automatica
- Tolleranze di pesatura richieste
- Facile calibrazione
- Controllo a livello di prodotto

SPECIFICHE TECNICHE

- Progettato per confezionare 5-10 e 25 kg di prodotto.
- La macchina è realizzata come pesatrice a doppia testa. 1 cella di carico deve essere utilizzata con ciascuna bilancia e devono essere controllate separatamente.
- Il sistema di carico della bilancia è realizzato con grammatura specifica a flusso libero e nastro pneumatico.
- Il sistema di strozzamento del prodotto viene utilizzato per un riempimento preciso.
- Tutte le impostazioni effettuate possono essere memorizzate.
- La quantità di imballaggio può essere visualizzata in qualsiasi momento desiderato sullo schermo,
- Il sistema ha una macchina da cucire che avvierà il processo di cucitura non appena vede la borsa e taglia automaticamente la corda al termine del processo
- Il supporto della macchina da cucire può essere regolato in base alle dimensioni dei sacchi.
- Tutti i controlli della macchina da cucire possono essere effettuati sulla scheda di sistema sopra di essa.
- C'è un sistema di trasporto che porta la macchina da cucire per cucire le borse.
- Ci sono barriere sul nastro trasportatore per garantire il movimento regolare della borsa.
- L'impostazione dell'altezza del nastro trasportatore è azionata da un motore elettrico e può essere regolata automaticamente.
- La percentuale di guasto è di 25 kg ± 20 Gr.

DISEGNO TECNICO DELLA MACCHINA

MACHINE TECHNICAL DRAWING

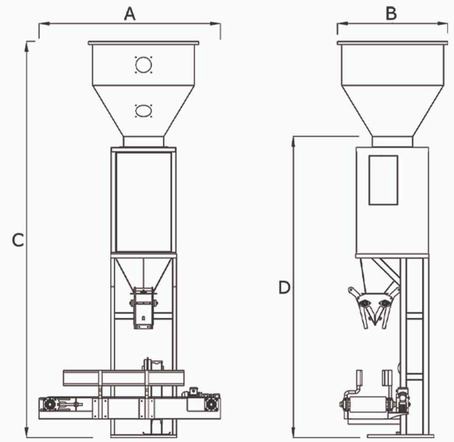

Codice Prodotto Croduct Code	Specifiche Tecniche Technical Specifications		Dimensioni Macchina Machine Dimensions				Dimensioni della Scatola cm	Peso Weight Kg	Peso Lordo Gross Weight Kg
	Capacità/Capacity Ton/Hour	Motor / Motor	A mm	B mm	C mm	D mm			
EPPM-5	4 ~ 12	2,57 KW	1770	1080	3870	2840	115X320X125	540	640

EN

INTENDED USE

The machine usually available for grained food products can also be used to weigh and package all kinds of granular products automatically.

APPLICATION FIELDS

The machine which is usually used with granular food products can also be used to weigh and package any kind of grain products.

FEATURES & ADVANTAGES

- Fully PLC controlled touch system
- Possibility of fast and slow filling
- Precision weighing
- Each scale has an independent loadcell to provide more stability and precision
- Supply unit with automatic feeding
- Required weighing tolerances
- Easy calibration
- Product level control

TECHNICAL SPECIFICATIONS

- Designed to package 5-10 and 25 kgs of product.
- The machine is made as dual-head weighing.
- 1 loadcell is to be used with each weighing scale and are to be controlled separately.
- The scale loading system is made with specific weight free flow and pneumatic belt.
- Product throttle system is used for precise filling.
- All setting performed can be stored to memory.
- The amount of packaging can be seen any desired time on the screen,
- The system has a sewing machine that will start the sewing process as it sees the bag and automatically cuts the rope as the process finishes
- The stand of the sewing machine can be adjusted according to the size of the sacks.
- All controls of the sewing machine can be made on the system board on top of it.
- There is a conveyor system which carries the sewing machine to stitch the bags.
- There are barriers on the conveyor belt to ensure the smooth movement of the bag.
  The height setting of the conveyor belt is powered by an electric motor and can be automatically adjusted.
  Fault percentage is 25 kg ± 20 Gr.

Mulino a Martelli

Hammer Crusher Mill
Дробилка
مطرقة مطحنة سحق
Broyeur à Hummer
Granizador
Moinho de Arroz

DISEGNO TECNICO DELLA MACCHINA
MACHINE TECHNICAL DRAWING

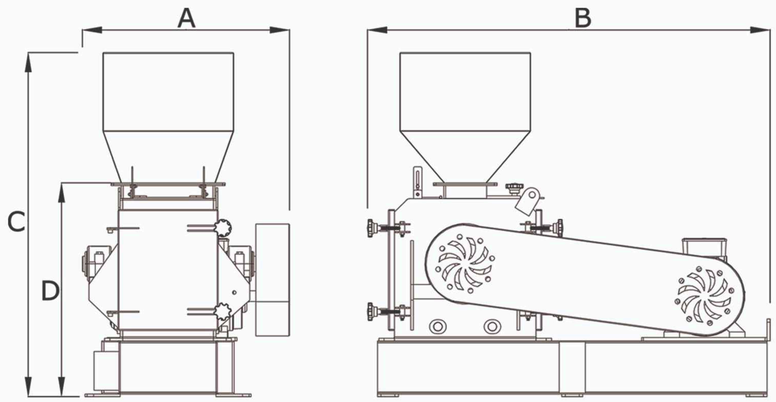

Codice Prodotto Croduct Code	Specifiche Tecniche Technical Specifications			Dimensioni Macchina Machine Dimensions				Dimensioni della Scatola cm	Peso Weight Kg	Peso Lordo Gross Weight Kg
	Capacità Capacity	Motor	Numero di Lame Number of Blades	A mm	B mm	C mm	D mm			
YCM-185	0,8~2,5 t/h	18,5-22 KW (OPZIONALE)	48	800	1550	1325	825	90x180x165	380	420

IT

USO PREVISTO
Il mulino frantumatore è una macchina che sminuzza i materiali duri o teneri rompendoli in base alla dimensione dei fori del setaccio selezionati da martelli collegati alla circonferenza del rotore. Con il frantoio si può prelevare il prodotto finale con un diametro delle particelle da 1 mm a 10 mm.

CAMPI DI APPLICAZIONE
Le macchine per la frantumazione sono generalmente utilizzate per la preparazione di mangimi in mangimifici, mulini, risaie o fattorie. e così via. Oltre a materiali come orzo, grano, mais, le macchine possono essere utilizzate anche per frantumare la farina e le sporgenze della risaia. La macchina può essere utilizzata anche per la frantumazione e triturazione di vari prodotti di riciclaggio.

CARATTERISTICHE E VANTAGGI
- Facile manutenzione
- Cambio rapido delle parti
- Elevato rapporto di riduzione dimensionale
- Basso costo dei pezzi di ricambio
- Controllo prodotto con griglia regolabile

SPECIFICHE TECNICHE
- La macchina è costruita con 48 lame.
- Le lame sono realizzate in acciaio legato speciale e sono temprate mediante trattamento termico.
- Le lame di macinazione sono collegate ad un rotore a martelli a 4 gruppi equilibrato dinamicamente.
- All'interno della gabbia della smerigliatrice sono presenti piastre frenanti in lega speciale.
- La produzione speciale è più larga di 150 mm rispetto alle macchine standard tra il setaccio e il telaio.
- I martelli e gli alberi delle barre dei martelli sono induriti mediante uno speciale trattamento termico.
- I martelli smerigliatori hanno bilance dinamiche e statiche indipendenti.
- I martelli e i setacci della macchina sono facilmente sostituibili.
- Un magnete separatore di metallo è posizionato nell'intercapedine di 250 mm nel flusso della tramoggia di macinazione. (Opzionale)
- La macchina può essere utilizzata con speciali setacci induriti per trattamento termico con fori di diametro Ø2,5 - Ø3 - Ø4 - Ø5 - Ø6 mm e spessore 2 mm.
- La capacità della macchina varia tra 800 kg/h e 2500 kg/h, a seconda del contenuto di umidità del prodotto, del tipo di prodotto e dei diametri dei fori del setaccio.
- Motore: 18,5-22 KW Viene utilizzato un motore OPTIONAL.

EN

INTENDED USE
The crusher mill is a machine, which breaks down the hard or soft materials by breaking them in accordance with the size of the sieve holes selected by hammers connected to the rotor circumference. With the crusher mill, the final product with a particle diameter of 1 mm to 10 mm can be taken.

APPLICATION FIELDS
Crusher Machines are generally used for preparing feed in feed mills, flour mills, paddy mills or farms. and so on. In addition to materials such as barley, wheat, corn, the machines can also be used to break flour and the protrusions of the paddy factory. The machine can also be used for crushing and shredding of various recycling products.

FEATURES & ADVANTAGES
- Easy maintenance
- Quick parts change
- High size reduction ratio
- Low spare parts cost
- Product control with adjustable grid

TECHNICAL SPECIFICATIONS
- The machine is manufactured with 48 blades.
- The blades are made of special alloy steel and are hardened by heat treatment.
- The grinding blades are connected to a dynamically balanced 4-group hammer rotor.
- Inside the grinder cage are special alloy braking plates.
- Special production is made 150 mm wider than standard machines between sieve and frame.
- Hammers and hammer bar shafts are hardened by special heat treatment.
- Grinding hammers have independent dynamic and static balances.
- The hammers and sieves of the machine are easily replaceable.
- A metal separator magnet is placed in the 250 mm gap in the flow of the milling hopper. (Optional)
- The machine can be used with special heat treatment hardened sieves with hole diameters of Ø2,5 - Ø3 - Ø4 - Ø5 - Ø6 mm and thickness of 2 mm.
- The machine capacity varies between 800 kg / h and 2500 kg / h, depending on the moisture content of the product, product type and sieve hole diameters.
- Engine: 18,5-22 KW OPTIONAL engine is being used.

LAB MACHINES - MACCHINE DA LABORATORIO

CRM-1140

CRM-1162

CRM-1174

CRM-1176

CRM-1161

DESTONER - DEPIACCIATORE

CPTA-00033

CPTA-00032

CPTA-00012

CPTA-00018

CPTA-00020

PADDY HUSKER - RISONE SBUCCIATORE

CSGA-5010

CSGA-5018

CSGA-5011

CSGA-5015

CSGA-5052

PADDY SEPARATOR - SEPARATORE DI RISONE

PVB-8029

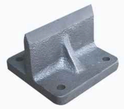
PVB-8026

PVB-8032

PVB-8021-25

PVB-8092

HORIZONTAL WHITENER - SBIANCANTE ORIZZONTALE

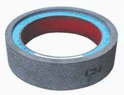
PYB-2518

PYB-2520

PYB-2562

PYB-2522

PYB-2528

PYB-2521

PYB-2560

PYB-2549

ADH-3

PYB-2558

VERTICAL WHITENER - SBIANCANTE VERTICALE

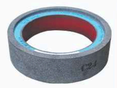
PDB-2518

PDB-2553

PDB-4116

PDB-4117

PDB-4118

PDB-4119

PDB-4120

ADH-3

VH-12

EPM-4C

AIR POLISHER - LUCIDATORE AD ARIA

PHPM-4527

PHPM-4526

PHPM-4530

PHPM-4531

PHPM-4924

WATER POLISHER - LUCIDANTE AD ACQUA

SPM-4924

SPM-4528

SPM-4527

SPM-4526

SPM-4530

SPM-4515

SPM-4531

SPM-168

ADH-3

DM-165

RICE PLANSIFTER - SETACCIO DI RISO

PPEM-4527

PPEM-4581

PPEM-4534

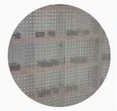
PPEM-4580

PPEM-1-6

LENGTH GRADER - SELEZIONATORE DI LUNGHEZZA

1-2KT-3024

1-2KT-3029

1-2KT-3021

1-2KT-3060

1-2KT-3061

ASPIRATOR - ASPIRATORE

AS-7506

AS-7550

HAMMER CHRUSHER
FRANTUMATORE A MARTELLI

YCM-1010

YCM-1011

FLOW PIPES AND EQUIPMENTS - TUBI E APPARECCHIATURE DI FLUSSO

FP-1

FP-2

FP-3

FP-4

PDT-5

FP-6

FP-7

FP-8

FP-9

FP=10

Pezzi di Ricambio
Spare Parts

OTHER SPARE PARTS - ALTRI RICAMBI

1-2KT-3090

SFN-304

SM-121

SM-122

VBE-3041

FP-716

FP-702

GAS-616

PG-100

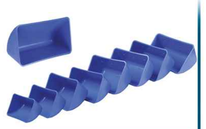
VBE-6041

VBE-3042

VB-17

BP-5.5

VBE-6042

GE-649

PPEM-6043

CTM-5048

FP-728

YJ-122

EPPM-3043

VBE-4010

VBE-6011

YJF-1201

SC-6218
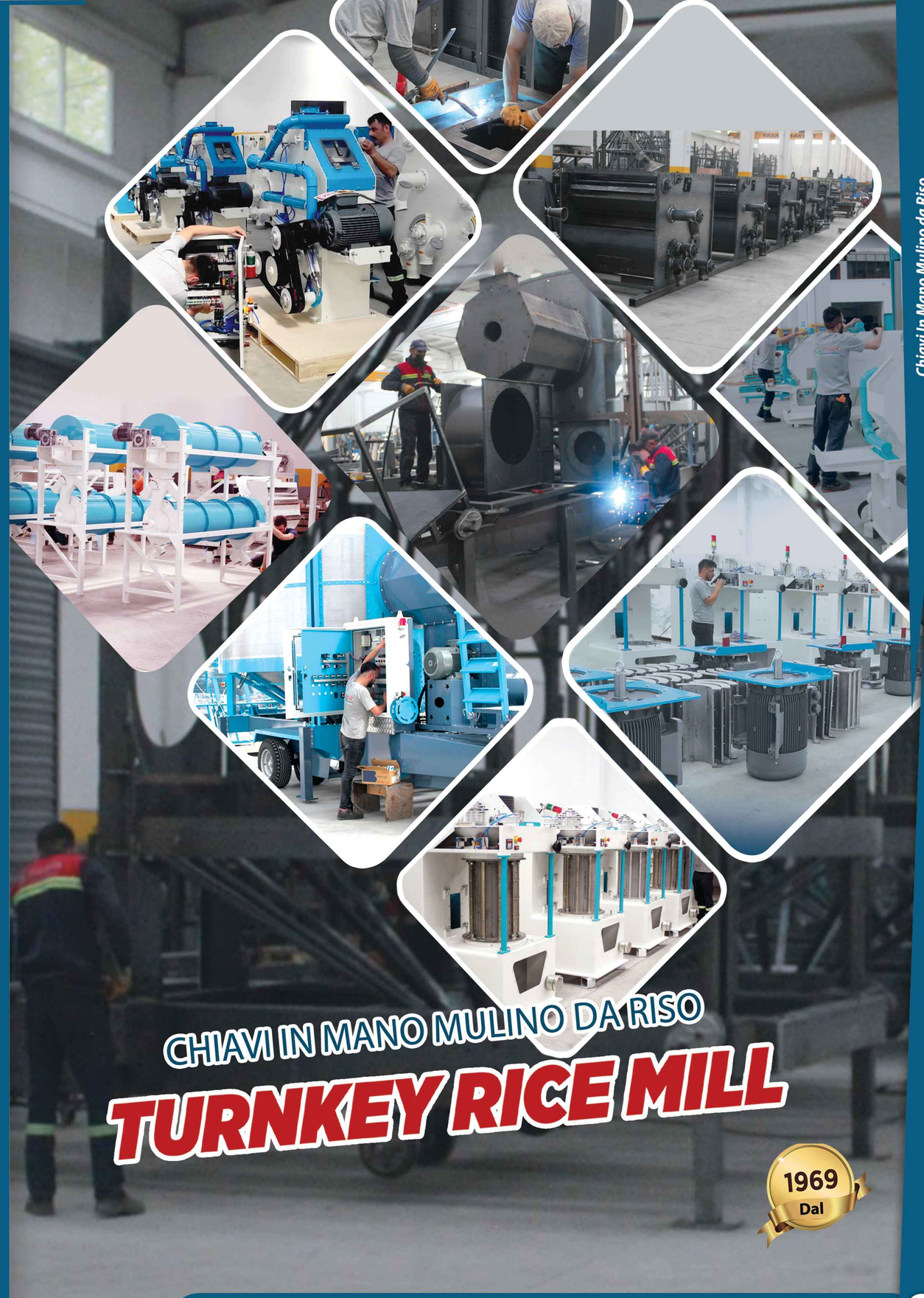
SC-6216